* HERRAMIENTAS IOR *

HERRAMIENTAS EN DIAMANTE PCD

CATALOGO : 2013

DF-01 *JUEGO FRESAS EXTENSIBLE EN DIAMANTE PCD.* ***H-6.***

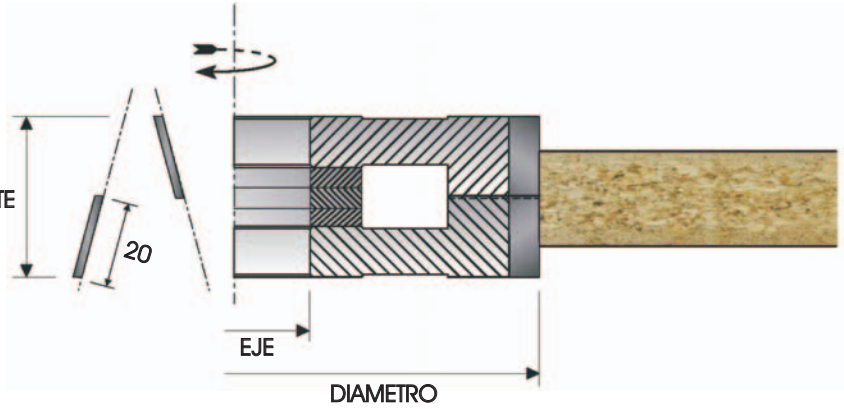

DIAMETRO	CORTE	EJE	CHAVETEROS	Z	Nº PLACAS	DIAMANTE	CODIGO
150	24 / 38	30	2 DE 8x4	4	4 + 4	H:6	01
200	24 / 38	35	2 DE 10x5	4	4 + 4	H:6	02
200	24 / 38	35	2 DE 10x5	6	6 + 6	H:6	03
200	24 / 38	40	2 DE 10x5	4	4 + 4	H:6	04
200	24 / 38	40	2 DE 10x5	6	6 + 6	H:6	05

DF-02 *JUEGO FRESAS EXTENSIBLE EN DIAMANTE PCD.* ***H-4 / H-6.***

PLACAS FRACCIONADAS EN DOS SECCIONES EN CADA CUERPO

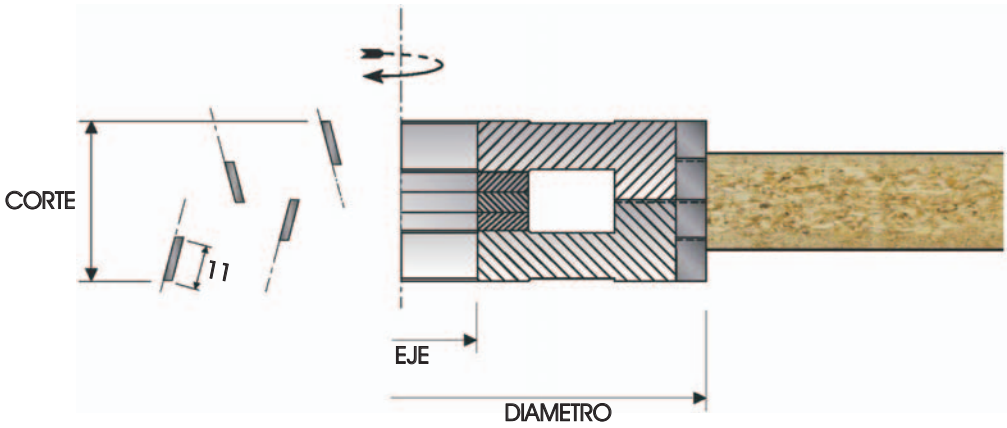

DIAMETRO	CORTE	EJE	CHAVETEROS	Z	Nº PLACAS	DIAMANTE	CODIGO
200	24 / 38	35 / 40	2 DE 10x5	4	8 + 8	H:4	01
200	24 / 38	35 / 40	2 DE 10x5	6	12 + 12	H:4	02
200	29 / 48	35 / 40	2 DE 10x5	4	8 + 8	H:4	03
200	29 / 48	35 / 40	2 DE 10x5	6	12 + 12	H:4	04
200	34 / 58	35 / 40	2 DE 10x5	4	12 + 12	H:4	05
200	34 / 58	35 / 40	2 DE 10x5	6	18 + 18	H:4	06
200	24 / 38	35 / 40	2 DE 10x5	4	8 + 8	H:6	07
200	24 / 38	35 / 40	2 DE 10x5	6	12 + 12	H:6	08
200	29 / 48	35 / 40	2 DE 10x5	4	8 + 8	H:6	09
200	29 / 48	35 / 40	2 DE 10x5	6	12 + 12	H:6	10
200	34 / 58	35 / 40	2 DE 10x5	4	12 + 12	H:6	11
200	34 / 58	35 / 40	2 DE 10x5	6	18 + 18	H:6	12

DF-03 *JUEGO FRESAS EXTENSIBLE EN DIAMANTE PCD.* ***H-6.***

FRESAS MULTIPLACAS - CORTE FRACCIONADO

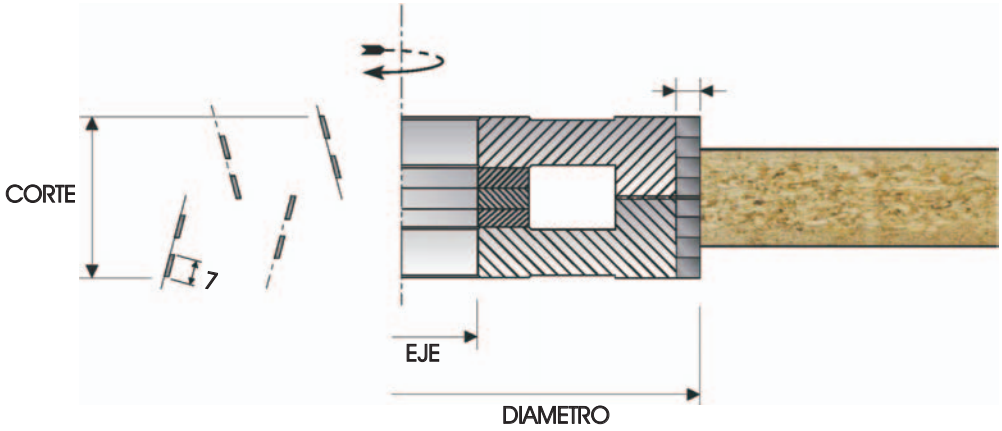

DIAMETRO	CORTE	EJE	CHAVETEROS	Z	Nº PLACAS	DIAMANTE	CODIGO
150	19 / 28	30	2 DE 8x4	4	12 + 12	H:6	01
200	19 / 28	35 / 40	2 DE 10x5	4	12 + 12	H:6	02
200	19 / 28	35 / 40	2 DE 10x5	6	18 + 18	H:6	03
200	24 / 38	35 / 40	2 DE 10x5	4	16 + 16	H:6	04
200	24 / 38	35 / 40	2 DE 10x5	6	24 + 24	H:6	05
200	29 / 48	35 / 40	2 DE 10x5	4	20 + 20	H:6	06
200	29 / 48	35 / 40	2 DE 10x5	6	30 + 30	H:6	07
200	34 / 58	35 / 40	2 DE 10x5	4	24 + 24	H:6	08
200	34 / 58	35 / 40	2 DE 10x5	6	36 + 36	H:6	09

DF-04 *FRESAS PARA CANTEAR Z-3 EN DIAMANTE PCD.* ***H-4.***

GIRO A DERECHAS / IZQUIERDAS

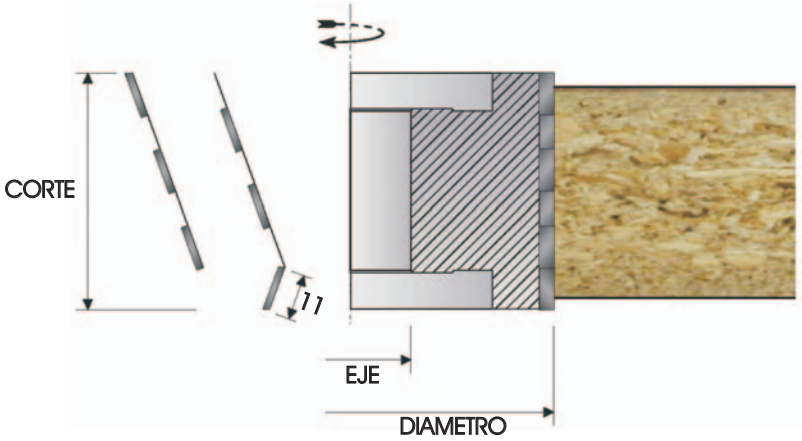

DIAMETRO	CORTE	EJE	CHAVETEROS	Z	Nº PLACAS	DIAMANTE	CODIGO
80	42	30	2 DE 8x4	3	15	H:4	01
80	50	30	2 DE 8x4	3	18	H:4	02
80	58	30	2 DE 8x4	3	21	H:4	03
100	34	30	2 DE 8x4	3	12	H:4	04
100	42	30	2 DE 8x4	3	15	H:4	05
100	50	30	2 DE 8x4	3	18	H:4	06
100	58	30	2 DE 8x4	3	21	H:4	07
125	42	30	2 DE 8x4	3	15	H:4	08
125	50	30	2 DE 8x4	3	18	H:4	09
125	58	30	2 DE 8x4	3	21	H:4	10
125	63	30	2 DE 8x4	3	24	H:4	11

DF-05 *FRESAS PARA CANTEAR Z-3 EN DIAMANTE PCD.* ***H-6.***

GIRO A DERECHAS / IZQUIERDAS

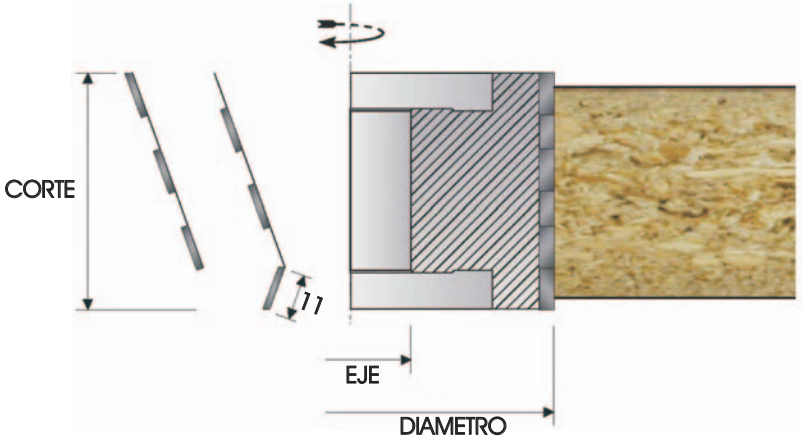

DIAMETRO	CORTE	EJE	CHAVETEROS	Z	Nº PLACAS	DIAMANTE	CODIGO
80	42	30	2 DE 8x4	3	15	H:6	01
80	50	30	2 DE 8x4	3	18	H:6	02
80	58	30	2 DE 8x4	3	21	H:6	03
100	34	30	2 DE 8x4	3	12	H:6	04
100	42	30	2 DE 8x4	3	15	H:6	05
100	50	30	2 DE 8x4	3	18	H:6	06
100	58	30	2 DE 8x4	3	21	H:6	07
125	42	30	2 DE 8x4	3	15	H:6	08
125	50	30	2 DE 8x4	3	18	H:6	09
125	58	30	2 DE 8x4	3	21	H:6	10
125	63	30	2 DE 8x4	3	24	H:6	11

DF-06 *FRESAS PARA CANTEAR Z-4 EN DIAMANTE PCD* ***H-4.***

GIRO A DERECHAS / IZQUIERDAS

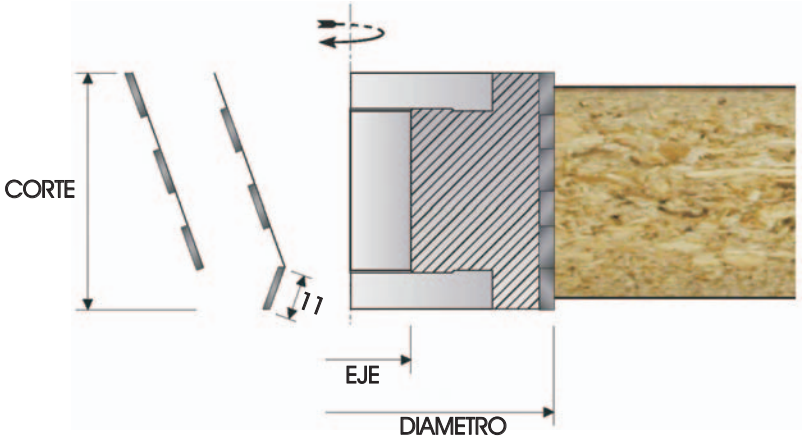

DIAMETRO	CORTE	EJE	CHAVETEROS	Z	Nº PLACAS	DIAMANTE	CODIGO
80	42	30	2 DE 8x4	4	20	H:4	01
80	50	30	2 DE 8x4	4	24	H:4	02
80	58	30	2 DE 8x4	4	28	H:4	03
100	34	30	2 DE 8x4	4	16	H:4	04
100	42	30	2 DE 8x4	4	20	H:4	05
100	50	30	2 DE 8x4	4	24	H:4	06
100	58	30	2 DE 8x4	4	28	H:4	07
125	42	30	2 DE 8x4	4	20	H:4	08
125	50	30	2 DE 8x4	4	24	H:4	09
125	58	30	2 DE 8x4	4	28	H:4	10
125	63	30	2 DE 8x4	4	32	H:4	11

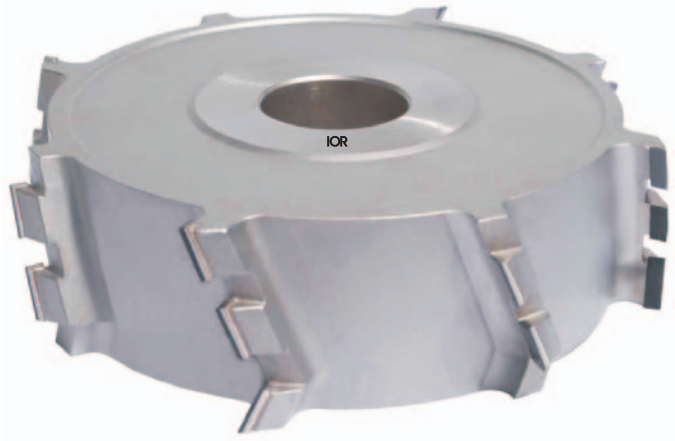

DF-07 *FRESAS PARA CANTEAR Z-4 EN DIAMANTE PCD.* ***H-6.***

GIRO A DERECHAS / IZQUIERDAS

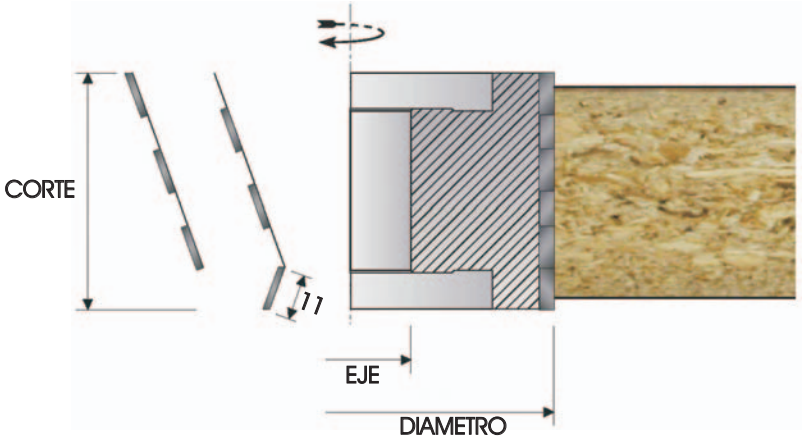

DIAMETRO	CORTE	EJE	CHAVETEROS	Z	Nº PLACAS	DIAMANTE	CODIGO
80	42	30	2 DE 8x4	4	20	H:6	01
80	50	30	2 DE 8x4	4	24	H:6	02
80	58	30	2 DE 8x4	4	28	H:6	03
100	34	30	2 DE 8x4	4	16	H:6	04
100	42	30	2 DE 8x4	4	20	H:6	05
100	50	30	2 DE 8x4	4	24	H:6	06
100	58	30	2 DE 8x4	4	28	H:6	07
125	42	30	2 DE 8x4	4	20	H:6	08
125	50	30	2 DE 8x4	4	24	H:6	09
125	58	30	2 DE 8x4	4	28	H:6	10
125	63	30	2 DE 8x4	4	32	H:6	11

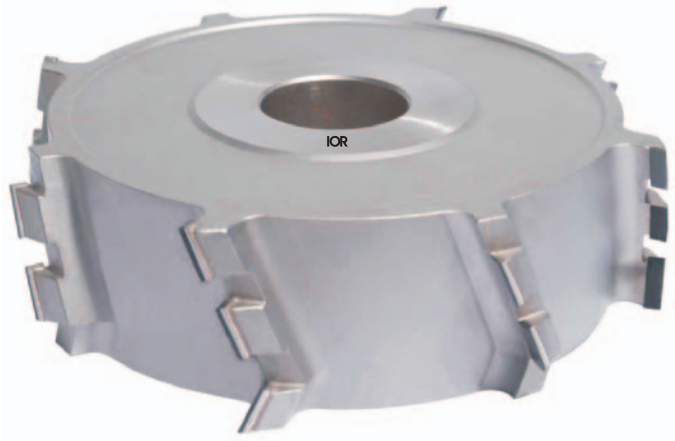

DF-08 *FRESAS RANURAS EXTENSIBLES EN DIAMANTE PCD.* ***H-3.***

CHAVETEROS - SEGUN PEDIDO

TIPO ECONOMICO

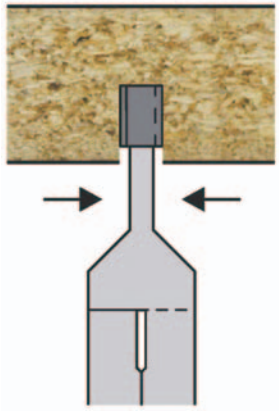

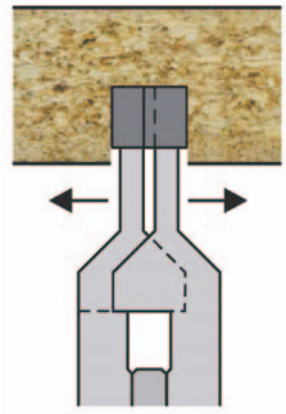

DIAMETRO	CORTE	EJE	Z	Nº PLACAS	DIAMANTE	CODIGO
120	3 / 5,5	25 / 30 / 35	6 + 6	12	H:3	01
120	4 / 7,5	25 / 30 / 35	6 + 6	12	H:3	02
120	5 / 9,5	25 / 30 / 35	6 + 6	12	H:3	03
120	6 / 11,5	25 / 30 / 35	6 + 6	12	H:3	04
150	3 / 5,5	25 / 30 / 35	6 + 6	12	H:3	05
150	4 / 7,5	25 / 30 / 35	6 + 6	12	H:3	06
150	5 / 9,5	25 / 30 / 35	6 + 6	12	H:3	07
150	6 / 11,5	25 / 30 / 35	6 + 6	12	H:3	08
200	3 / 5,5	25 / 30 / 35	6 + 6	12	H:3	09
200	4 / 7,5	25 / 30 / 35	6 + 6	12	H:3	10
200	5 / 9,5	25 / 30 / 35	6 + 6	12	H:3	11
200	6 / 11,5	25 / 30 / 35	6 + 6	12	H:3	12
200	3 / 5,5	25 / 30 / 35	12 + 12	24	H:3	13
200	4 / 7,5	25 / 30 / 35	12 + 12	24	H:3	14
200	5 / 9,5	25 / 30 / 35	12 + 12	24	H:3	15
200	6 / 11,5	25 / 30 / 35	12 + 12	24	H:3	16

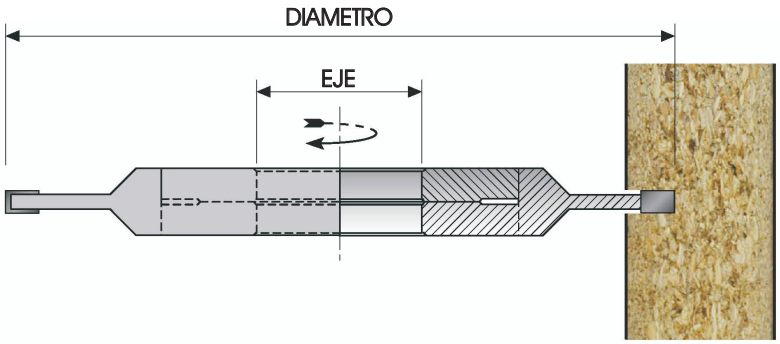

DF-09 *FRESAS RANURAS EXTENSIBLES EN DIAMANTE PCD.* ***H-6.***

CHAVETEROS - SEGUN PEDIDO

ALTO RENDIMIENTO

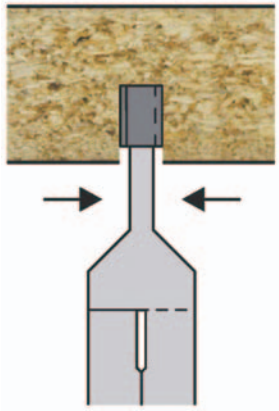

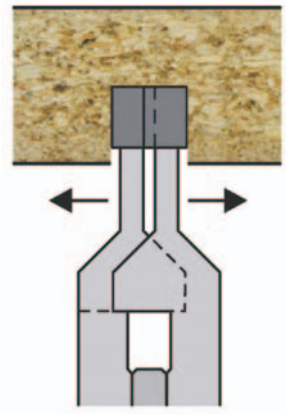

DIAMETRO	CORTE	EJE	Z	Nº PLACAS	DIAMANTE	CODIGO
120	3 / 5,5	25 / 30 / 35	6 + 6	12	H:6	01
120	4 / 7,5	25 / 30 / 35	6 + 6	12	H:6	02
120	5 / 9,5	25 / 30 / 35	6 + 6	12	H:6	03
120	6 / 11,5	25 / 30 / 35	6 + 6	12	H:6	04
150	3 / 5,5	25 / 30 / 35	6 + 6	12	H:6	05
150	4 / 7,5	25 / 30 / 35	6 + 6	12	H:6	06
150	5 / 9,5	25 / 30 / 35	6 + 6	12	H:6	07
150	6 / 11,5	25 / 30 / 35	6 + 6	12	H:6	08
200	3 / 5,5	25 / 30 / 35	6 + 6	12	H:6	09
200	4 / 7,5	25 / 30 / 35	6 + 6	12	H:6	10
200	5 / 9,5	25 / 30 / 35	6 + 6	12	H:6	11
200	6 / 11,5	25 / 30 / 35	6 + 6	12	H:6	12
200	3 / 5,5	25 / 30 / 35	12 + 12	24	H:6	13
200	4 / 7,5	25 / 30 / 35	12 + 12	24	H:6	14
200	5 / 9,5	25 / 30 / 35	12 + 12	24	H:6	15
200	6 / 11,5	25 / 30 / 35	12 + 12	24	H:6	16

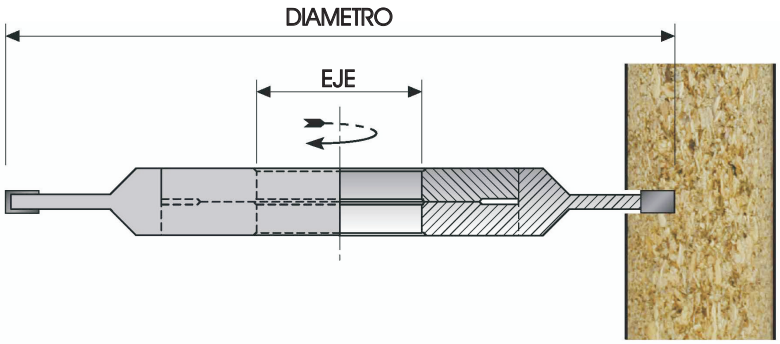

DF-10 *FRESAS RANURAS EXTENSIBLES CON MATACANTOS.*

DIAMANTE PCD. **H-6** **ALTO RENDIMIENTO**

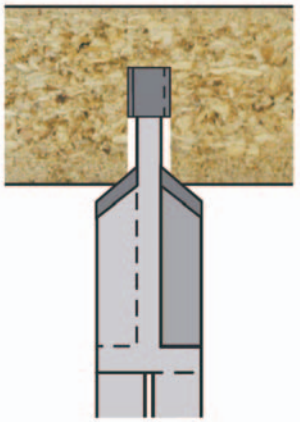

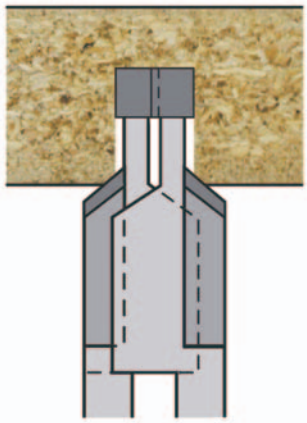

DIAMETRO	CORTE	EJE	Z	CANTEAD.	Nº PLACAS	DIAMANTE	CODIGO
160	3 / 5,5	35 / 40	6 + 6	3 + 3	12	H:6	01
160	4 / 7,5	35 / 40	6 + 6	3 + 3	12	H:6	02
160	5 / 9,5	35 / 40	6 + 6	3 + 3	12	H:6	03
160	6 / 11,5	35 / 40	6 + 6	3 + 3	12	H:6	04
160	3 / 5,5	35 / 40	12 + 12	3 + 3	24	H:6	05
160	4 / 7,5	35 / 40	12 + 12	3 + 3	24	H:6	06
160	5 / 9,5	35 / 40	12 + 12	3 + 3	24	H:6	07
160	6 / 11,5	35 / 40	12 + 12	3 + 3	24	H:6	08
200	3 / 5,5	35 / 40	6 + 6	3 + 3	12	H:6	09
200	4 / 7,5	35 / 40	6 + 6	3 + 3	12	H:6	10
200	5 / 9,5	35 / 40	6 + 6	3 + 3	12	H:6	11
200	6 / 11,5	35 / 40	6 + 6	3 + 3	12	H:6	12
200	3 / 5,5	35 / 40	12 + 12	3 + 3	24	H:6	13
200	4 / 7,5	35 / 40	12 + 12	3 + 3	24	H:6	14
200	5 / 9,5	35 / 40	12 + 12	3 + 3	24	H:6	15
200	6 / 11,5	35 / 40	12 + 12	3 + 3	24	H:6	16

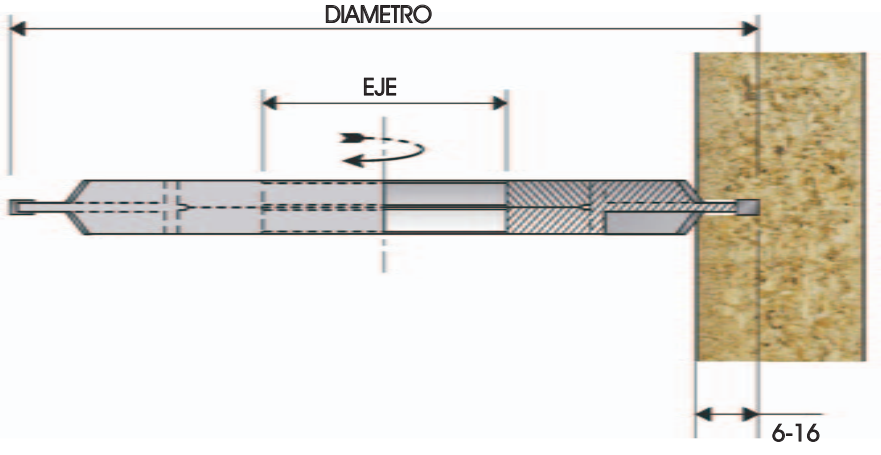

DM-01 *FRESAS TIPO ECONOMICO Z-1 EN DIAMANTE PCD H:2,5.*

FRESA HELICOIDAL MUTICORTE PARA TALADRAR Y FRESAR, CORTE FRONTAL M.D.
GIRO A DERECHAS / IZQUIERDAS , INDICAR EN PEDIDO SENTIDO DE ROTACION.

D	CORTE	LT	BITS	M	LM	GIRO	CODIGO
8	20	65	2	10	40	DR / IZQ	01
8	25	70	3	10	40	DR / IZQ	02
10	20	70	2	10	40	DR / IZQ	03
10	25	70	3	10	40	DR / IZQ	04
12	27	70	4	12	40	DR / IZQ	05
12	35	70	5	12	40	DR / IZQ	06
16	25	95	3	16 / 20	50	DR / IZQ	07
16	33	95	4	16 / 20	50	DR / IZQ	08
16	42	105	5	16 / 20	50	DR / IZQ	09
18	25	95	3	20	50	DR / IZQ	10
18	33	95	4	20	50	DR / IZQ	11
18	42	105	5	20	50	DR / IZQ	12
18	51	110	6	20	50	DR / IZQ	13
20	25	95	3	20	50	DR / IZQ	14
20	33	95	4	20	50	DR / IZQ	15
20	42	105	5	20	50	DR / IZQ	16
20	51	110	6	20	50	DR / IZQ	17
20	58	115	7	20	50	DR / IZQ	18
20	65	120	8	20	50	DR / IZQ	19

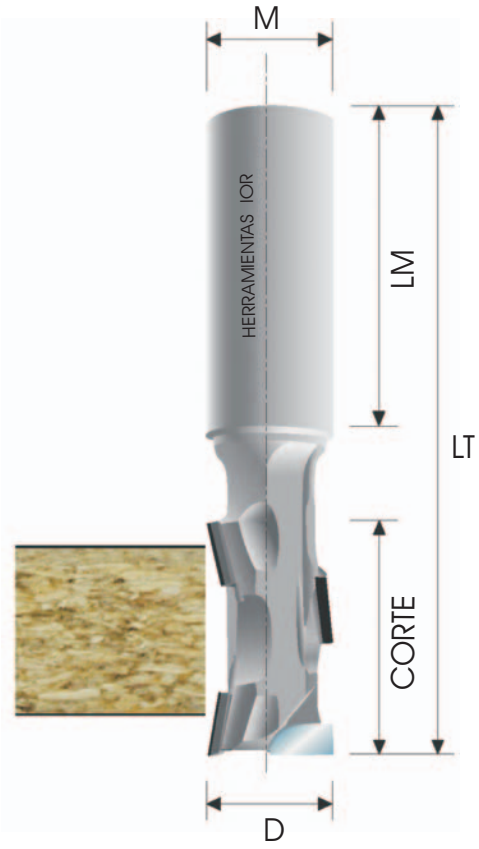

DM-02 *FRESAS MEDIO RENDIMIENTO* ***Z-1*** *DIAMANTE PCD* ***H:3.***

.CON MAS BITS QUE LA TIPO ECONOMICO.

PARA UN MAYOR RENDIMIENTO Y AVANCE MAS RAPIDO

FRESA HELICOIDAL MUTICORTE PARA TALADRAR Y FRESAR, CORTE FRONTAL M.D.
GIRO A DERECHAS / IZQUIERDAS , INDICAR EN PEDIDO SENTIDO DE ROTACION.

D	CORTE	LT	BITS	M	LM	GIRO	CODIGO
10	25	75	5	12	40	DR / IZQ	01
12	30	75	6	12	40	DR / IZQ	02
12	35	80	7	12	40	DR / IZQ	03
12	42	90	9	12	40	DR / IZQ	04
20	25	90	4	20	50	DR / IZQ	05
20	30	95	5	20	50	DR / IZQ	06
20	35	95	6	20	50	DR / IZQ	07
20	42	105	7	20	50	DR / IZQ	08
20	49	105	8	20	50	DR / IZQ	09
20	54	110	9	20	50	DR / IZQ	10
20	60	117	10	20	50	DR / IZQ	11
20	68	120	11	20	50	DR / IZQ	12
20	72	130	12	20	50	DR / IZQ	13

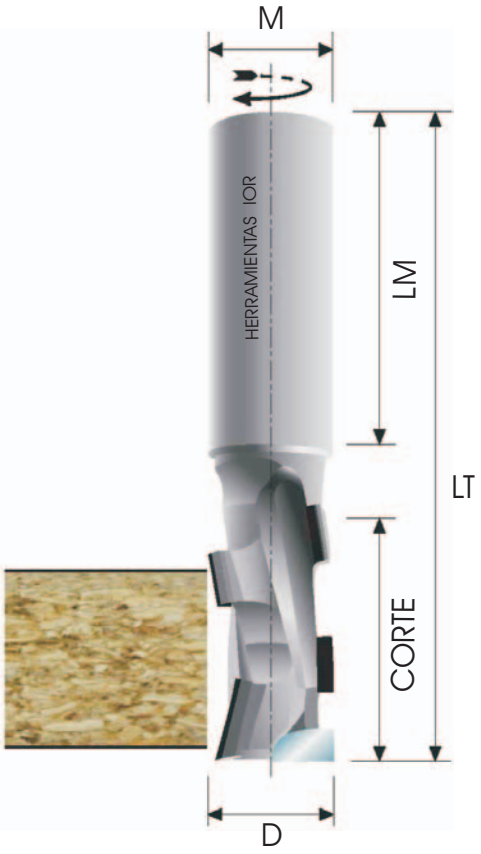

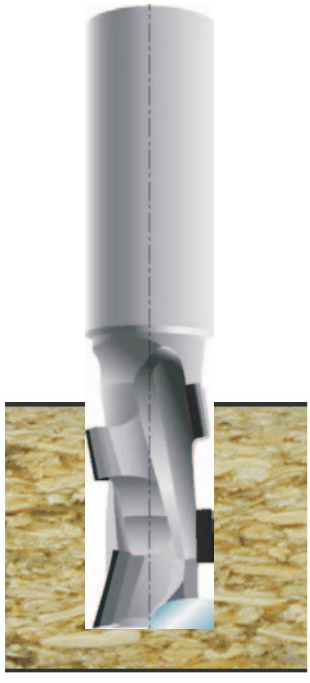

Z-2 - EL DOBLE DE CORTES EN EL MISMO PUNTO DE TRABAJO QUE LA TIPO ECONOMICO

FRESA HELICOIDAL MUTICORTE PARA TALADRAR Y FRESAR, CORTE FRONTAL M.D.
GIRO A DERECHAS / IZQUIERDAS , INDICAR EN PEDIDO SENTIDO DE ROTACION.

D	CORTE	LT	BITS	M	LM	GIRO	CODIGO
18	42	105	10	20	50	DR / IZQ	01
18	51	110	12	20	50	DR / IZQ	02
20	25	95	6	20	50	DR / IZQ	03
20	32	95	8	20	50	DR / IZQ	04
20	42	105	10	20	50	DR / IZQ	05
20	51	110	12	20	50	DR / IZQ	06

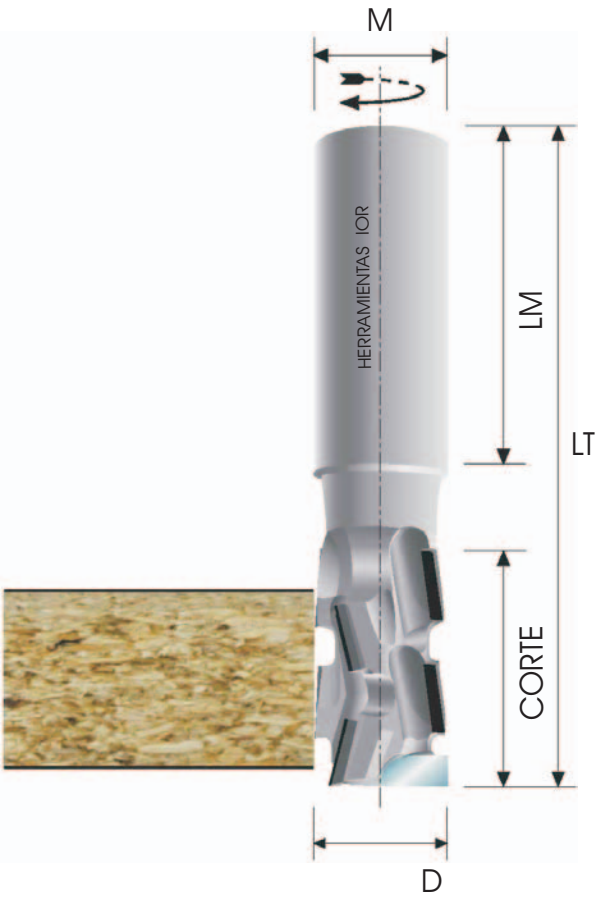

DM-04 *FRESAS AVANCE RAPIDO* ***Z-2*** *EN DIAMANTE PCD* ***H:4.***

AVANCE RAPIDO - 2 CORTES EN LA MISMA ZONA DE TRABAJO

FRESA HELICOIDAL MUTICORTE PARA TALADRAR Y FRESAR, CORTE FRONTAL M.D.
GIRO A DERECHAS / IZQUIERDAS , INDICAR EN PEDIDO SENTIDO DE ROTACION.

D	CORTE	LT	BITS	M	LM	GIRO	CODIGO
20	32	95	8	20	50	DR / IZQ	01
20	46	105	12	20	50	DR / IZQ	02
20	53	110	14	20	50	DR / IZQ	03
25	32	100	8	25	55	DR / IZQ	04
25	46	110	12	25	55	DR / IZQ	05
25	53	115	14	25	55	DR / IZQ	06
25	60	120	16	25	55	DR / IZQ	07
25	67	130	18	25	55	DR / IZQ	08
25	74	135	20	25	55	DR / IZQ	09

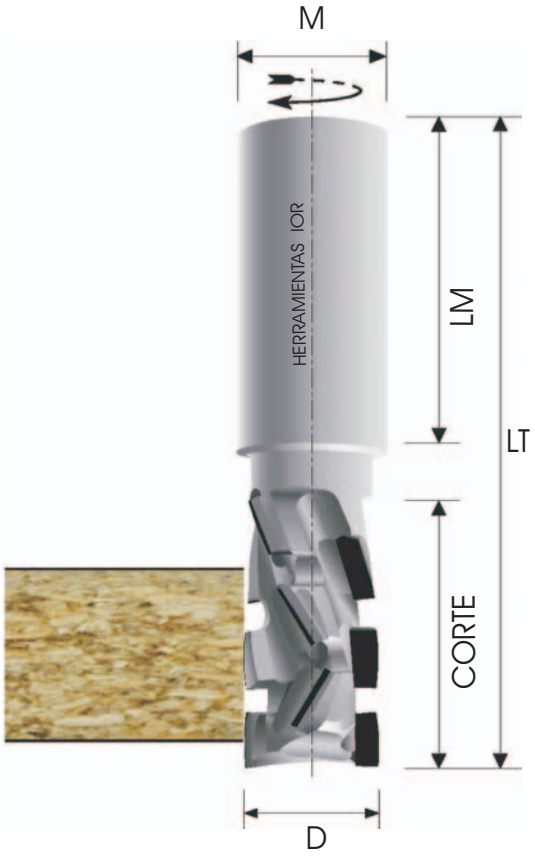

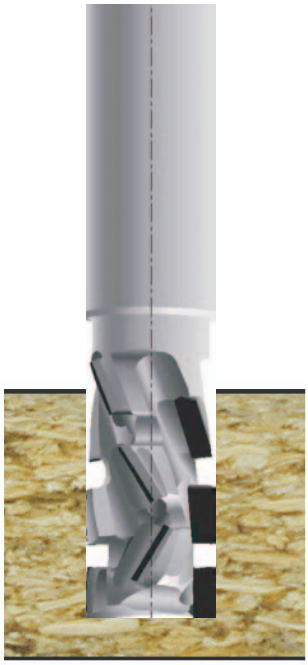

AVANCE RAPIDO - 3 CORTES EN LA MISMA ZONA DE TRABAJO

FRESA HELICOIDAL MUTICORTE PARA TALADRAR Y FRESAR, CORTE FRONTAL M.D.
GIRO A DERECHAS / IZQUIERDAS , INDICAR EN PEDIDO SENTIDO DE ROTACION.

D	CORTE	LT	BITS	M	LM	GIRO	CODIGO
20	28	95	12	20 / 25	55	DR / IZQ	01
20	35	95	15	20 / 25	55	DR / IZQ	02
20	42	105	18	20 / 25	55	DR / IZQ	03
20	49	110	21	20 / 25	55	DR / IZQ	04

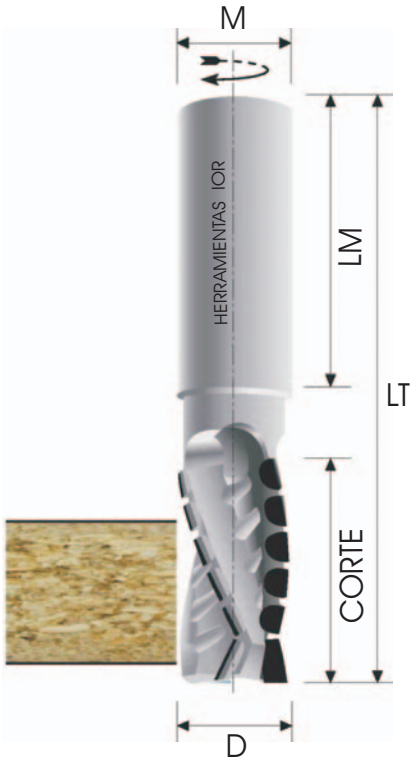

AVANCE RAPIDO - 3 CORTES EN LA MISMA ZONA DE TRABAJO

FRESA HELICOIDAL MUTICORTE PARA TALADRAR Y FRESAR, CORTE FRONTAL M.D.
GIRO A DERECHAS / IZQUIERDAS , INDICAR EN PEDIDO SENTIDO DE ROTACION.

D	CORTE	LT	BITS	M	LM	GIRO	CODIGO
22	28	95	12	20 / 25	55	DR / IZQ	01
22	35	95	15	20 / 25	55	DR / IZQ	02
22	42	105	18	20 / 25	55	DR / IZQ	03
22	49	110	21	25	55	DR / IZQ	04
25	35	105	15	25	55	DR / IZQ	05
25	42	105	18	25	55	DR / IZQ	06
25	49	115	21	25	55	DR / IZQ	07
25	63	125	27	25	55	DR / IZQ	08
25	70	135	30	25	55	DR / IZQ	09

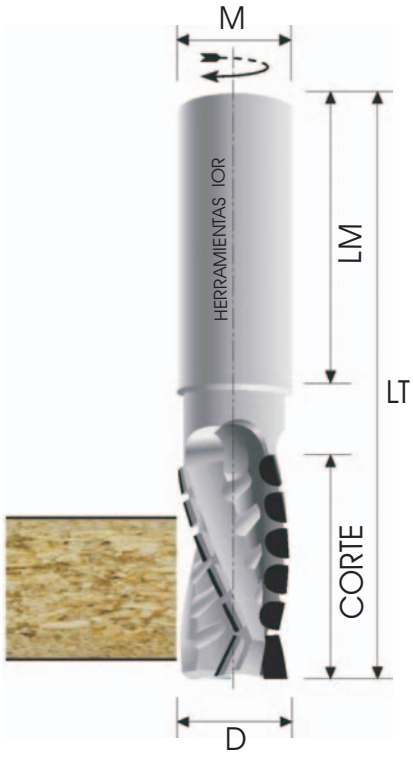

ALTO RENDIMIENTO - 2 CORTES EN LA MISMA ZONA DE TRABAJO

FRESA HELICOIDAL MUTICORTE PARA TALADRAR Y FRESAR, CORTE FRONTAL M.D.
GIRO A DERECHAS / IZQUIERDAS , INDICAR EN PEDIDO SENTIDO DE ROTACION.

D	CORTE	LT	BITS	M	LM	GIRO	CODIGO
20	32	92	10	20 / 25	55	DR / IZQ	01
20	38	98	12	20 / 25	55	DR / IZQ	02
20	43,5	103,5	14	20 / 25	55	DR / IZQ	03
20	49	109	16	20 / 25	55	DR / IZQ	04
20	54,5	115	18	20 / 25	55	DR / IZQ	05
20	60	120	20	20 / 25	55	DR / IZQ	06

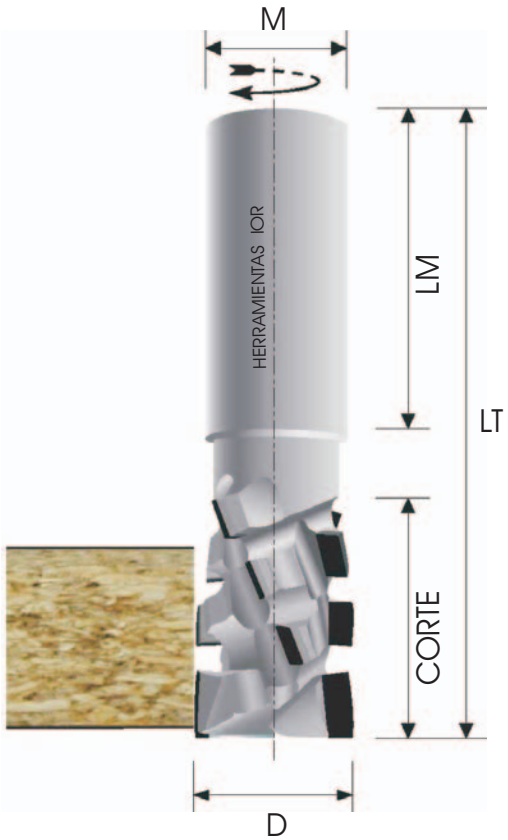

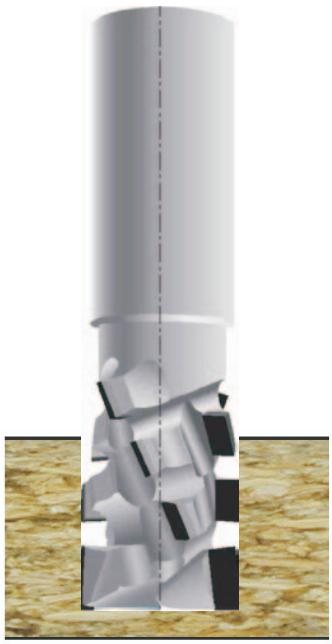

ALTO RENDIMIENTO - 2 CORTES EN LA MISMA ZONA DE TRABAJO

FRESA HELICOIDAL MUTICORTE PARA TALADRAR Y FRESAR, CORTE FRONTAL M.D.
GIRO A DERECHAS / IZQUIERDAS , INDICAR EN PEDIDO SENTIDO DE ROTACION.

D	CORTE	LT	BITS	M	LM	GIRO	CODIGO
22	32	92	10	20	50	DR / IZQ	01
22	38	98	12	20	50	DR / IZQ	02
22	43,5	103	14	20	50	DR / IZQ	03
22	49	109	16	20	50	DR / IZQ	04
22	54,5	115	18	20	50	DR / IZQ	05
22	60	126	20	20	50	DR / IZQ	06
25	32	92	10	20 / 25	55	DR / IZQ	07
25	38	98	12	20 / 25	55	DR / IZQ	08
25	43,5	103	14	20 / 25	55	DR / IZQ	09
25	49	109	16	20 / 25	55	DR / IZQ	10
25	54,5	115	18	20 / 25	55	DR / IZQ	11
25	60	126	20	20 / 25	55	DR / IZQ	12
25	65	126	22	20 / 25	55	DR / IZQ	13
25	70	126	24	20 / 25	55	DR / IZQ	14

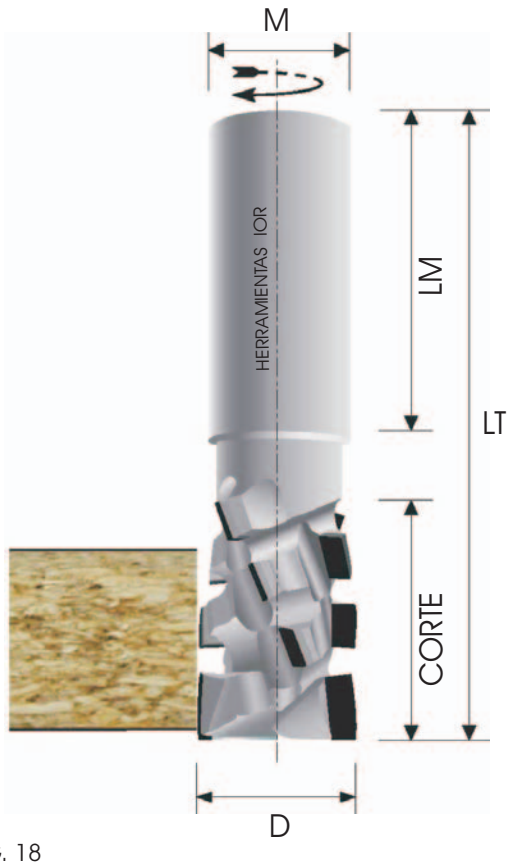

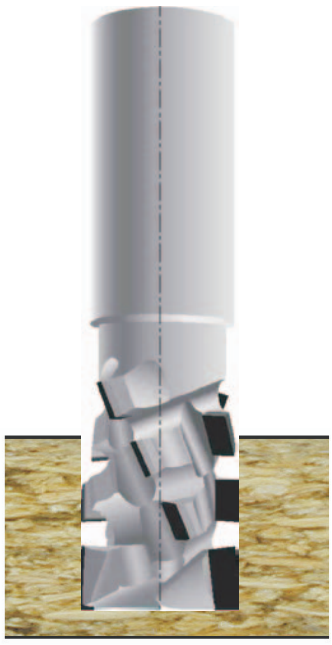

ALTO RENDIMIENTO - (CORTE FRONTAL EN DIAMANTE)

FRESA HELICOIDAL MUTICORTE PARA TALADRAR Y FRESAR..
GIRO A DERECHAS / IZQUIERDAS , INDICAR EN PEDIDO SENTIDO DE ROTACION.

D	CORTE	LT	BITS	M	LM	GIRO	CODIGO
20	27	90	8	20	50	DR / IZQ	01
20	37	95	11	20	50	DR / IZQ	02
20	42	105	13	20	50	DR / IZQ	03
20	48	110	15	20	50	DR / IZQ	04
25	27	95	8	25	55	DR / IZQ	05
25	37	100	11	25	55	DR / IZQ	06
25	45	110	14	25	55	DR / IZQ	07
25	54	120	17	25	55	DR / IZQ	08
25	63	130	20	25	55	DR / IZQ	09

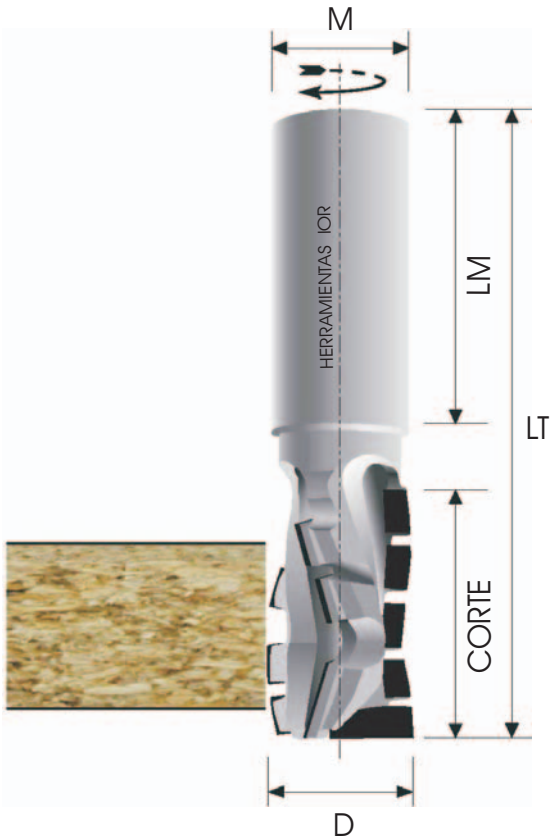

ALTO RENDIMIENTO - 2 CORTES EN LA MISMA ZONA DE TRABAJO

FRESA HELICOIDAL MUTICORTE PARA TALADRAR Y FRESAR, CORTE FRONTAL M.D.
GIRO A DERECHAS / IZQUIERDAS , INDICAR EN PEDIDO SENTIDO DE ROTACION.

D	CORTE	LT	BITS	M	LM	GIRO	CODIGO
25	30	100	6	25	60	DR / IZQ	01
25	40	110	8	25	60	DR / IZQ	02
25	50	120	10	25	60	DR / IZQ	03

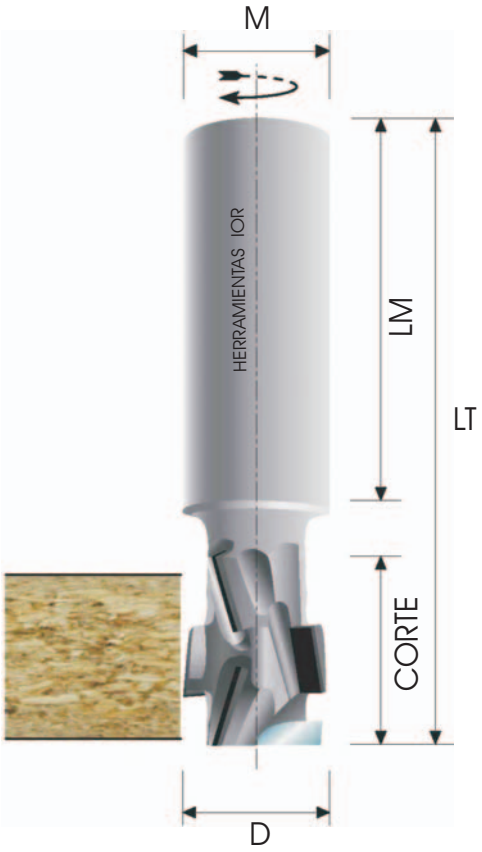

ALTO RENDIMIENTO - 3 CORTES EN LA MISMA ZONA DE TRABAJO

FRESA HELICOIDAL MUTICORTE PARA TALADRAR Y FRESAR, CORTE FRONTAL M.D.
GIRO A DERECHAS / IZQUIERDAS , INDICAR EN PEDIDO SENTIDO DE ROTACION.

D	CORTE	LT	BITS	M	LM	GIRO	CODIGO
22	32	92	15	20	55	DR / IZQ	01
22	38	98	18	20	55	DR / IZQ	02
22	43,5	103	21	20	55	DR / IZQ	03
22	49	109	24	20	55	DR / IZQ	04
25	32	92	15	20 / 25	55	DR / IZQ	05
25	38	98	18	20 / 25	55	DR / IZQ	06
25	43,5	103	21	20 / 25	55	DR / IZQ	07
25	49	109	24	20 / 25	55	DR / IZQ	08
25	54,5	115	27	20 / 25	55	DR / IZQ	09
25	60	126	30	20 / 25	55	DR / IZQ	10
25	65	126	33	20 / 25	55	DR / IZQ	11
25	70	126	36	20 / 25	55	DR / IZQ	12

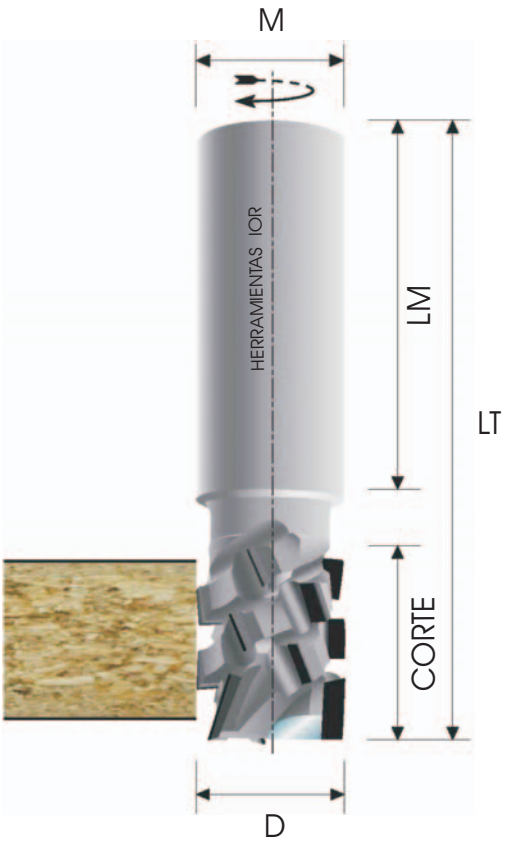

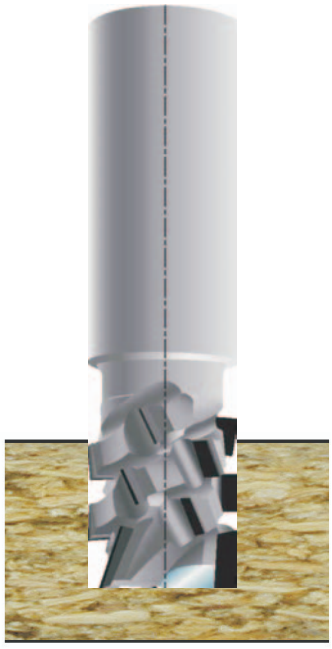

FORMA ESPECIAL PARA LA FACIL EVACUACION DE VIRUTAS

ALTO RENDIMIENTO - (CORTE FRONTAL EN DIAMANTE)

FRESA HELICOIDAL MUTICORTE PARA TALADRAR Y FRESAR..
GIRO A DERECHAS / IZQUIERDAS , INDICAR EN PEDIDO SENTIDO DE ROTACION.

D	CORTE POSITIVO	CORTE TOTAL	LT	BITS	M - LM	GIRO	CODIGO
20	20	29	90	10	20 x 50	DR / IZQ	01
20	28	37	95	13	20 x 50	DR / IZQ	02
20	35	44	105	16	20 x 50	DR / IZQ	03
20	20	29	95	10	25 x 55	DR / IZQ	04
20	28	37	105	13	25 x 55	DR / IZQ	05
25	20	29	95	10	25 x 55	DR / IZQ	06
25	28	37	105	13	25 x 55	DR / IZQ	07
25	35	44	113	16	25 x 55	DR / IZQ	08
25	45	54	123	20	25 x 55	DR / IZQ	09
25	53	62	130	23	25 x 55	DR / IZQ	10

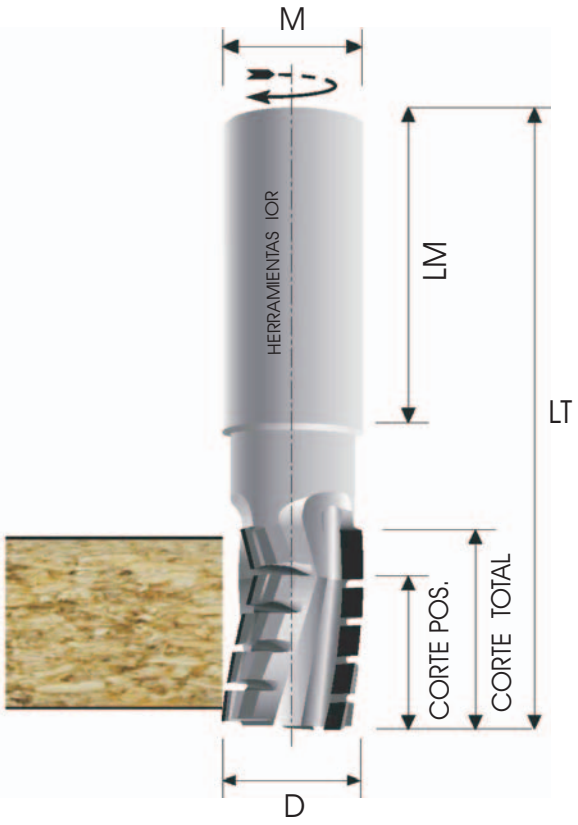

FORMA ESPECIAL PARA LA FACIL EVACUACION DE VIRUTAS Y GRANDES VELOCIDADES DE AVANCE

ALTO RENDIMIENTO - (CORTE FRONTAL EN DIAMANTE)

FRESA HELICOIDAL MUTICORTE PARA TALADRAR Y FRESAR..
GIRO A DERECHAS / IZQUIERDAS , INDICAR EN PEDIDO SENTIDO DE ROTACION.

D	CORTE POSITIVO	CORTE TOTAL	LT	BITS	M - LM	GIRO	CODIGO
25	19	27	95	12	20 / 25 x 55	DR / IZQ	01
25	29	37	105	16	20 / 25 x 55	DR / IZQ	02
25	44	52	120	24	20 / 25 x 55	DR / IZQ	03
25	62	70	140	32	20 / 25 x 55	DR / IZQ	04

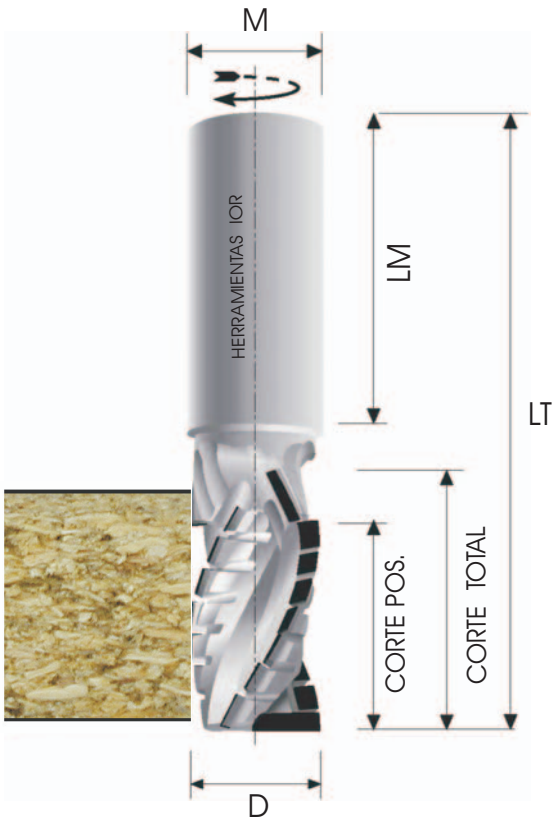

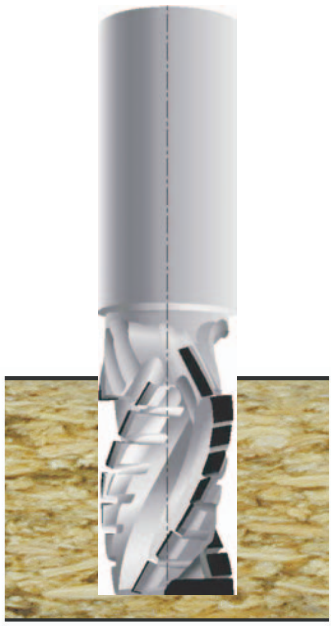

DM-14 *FRESAS DOBLE ROTACION Z-3/2 DIAMANTE PCD. H:4.*

DOBLE SENTIDO DE GIRO EN LA MISMA HERRAMIENTA: Z-3 DER + Z-2 IZQ.

ALTO RENDIMIENTO

FRESA HELICOIDAL MUTICORTE PARA TALADRAR Y FRESAR, CORTE FRONTAL M.D.

D	CORTE	LT	BITS	M	LM	GIRO	CODIGO
25	32 + 32	130	15 + 10	25	50	DR / IZQ	01
25	37 + 37	135	18 + 12	25	50	DR / IZQ	02
25	42 + 42	150	21 + 14	25	50	DR / IZQ	03

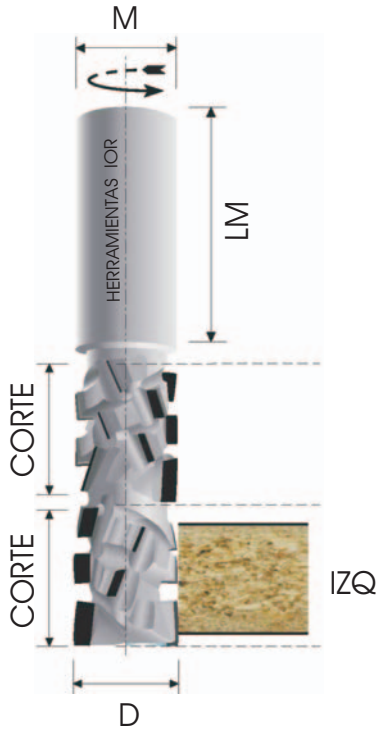

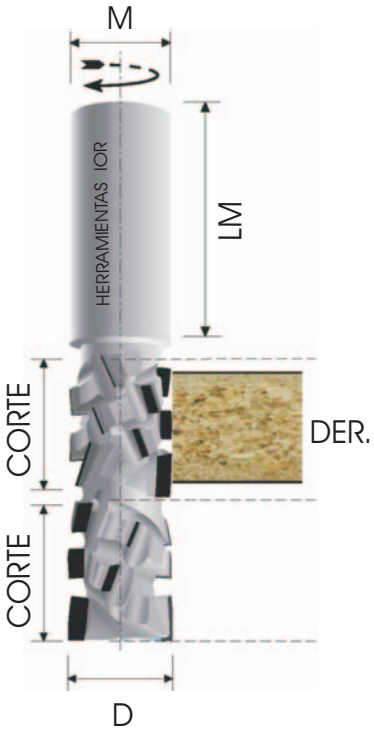

PLACA COMPLETA - CUERPO DE METAL DURO INTEGRAL

FRESA PARA RANURAS CON CORTE FRONTAL EN MDI PARA PODER ENTRAR TALADRANDO

D	CORTE	LT	Z	MANGO	CODIGO
5	10	70	1	6 x 40	01
6	10	70	1	6 x 40	02
7	10	70	1	6 x 40	03
8	10	70	1	10 x 40	04
8	13	70	1	10 x 40	05
8	16	70	1	10 x 40	06
8	20	70	1	10 x 40	07
10	10	70	1	10 x 40	08
10	13	70	1	10 x 40	09
10	16	70	1	10 x 40	10
10	20	70	1	10 x 40	11
10	25	70	1	10 x 40	12
12	10	70	1	12 x 40	13
12	13	70	1	12 x 40	14
12	16	70	1	12 x 40	15
12	20	70	1	12 x 40	16
12	25	70	1	12 x 40	17

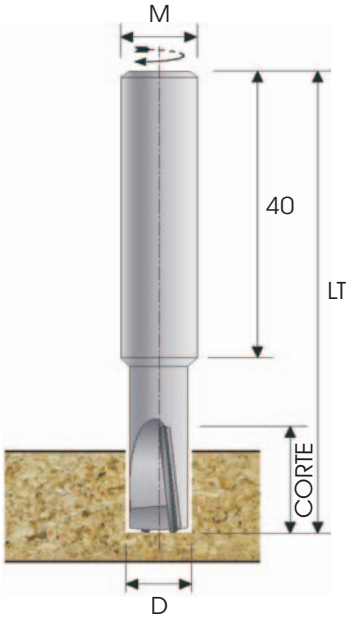

PLACA COMPLETA - CUERPO DE METAL DURO INTEGRAL

FRESA PARA RANURAS CON CORTE FRONTAL EN MDI PARA PODER ENTRAR TALADRANDO

D	LC	LT	Z	MANGO	CODIGO
10	10	70	2	10 x 40	01
10	13	70	2	10 x 40	02
10	16	70	2	10 x 40	03
10	20	70	2	10 x 40	04
10	25	70	2		
12	10	70	2	12 x 40	05
12	13	70	2	12 x 40	06
12	16	70	2	12 x 40	07
12	20	70	2	12 x 40	08
12	25	70	2	12 x 40	09

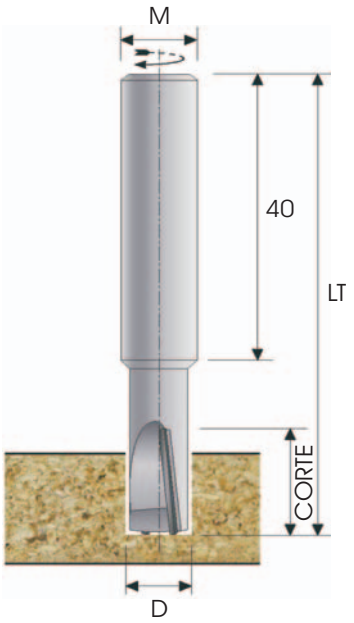

DM-17 *FRESA PARA PLANEAR **Z-2+2** EN DIAMANTE PCD. **H-4**.*

DIAMETRO	CORTE	LT	Z	GIRO	DIAMANTE	PRECIO
40	15	75	2 + 2	DERECHAS	H:4	01
60	15	75	2 + 2	DERECHAS	H:4	02
80	15	75	2 + 2	DERECHAS	H:4	03

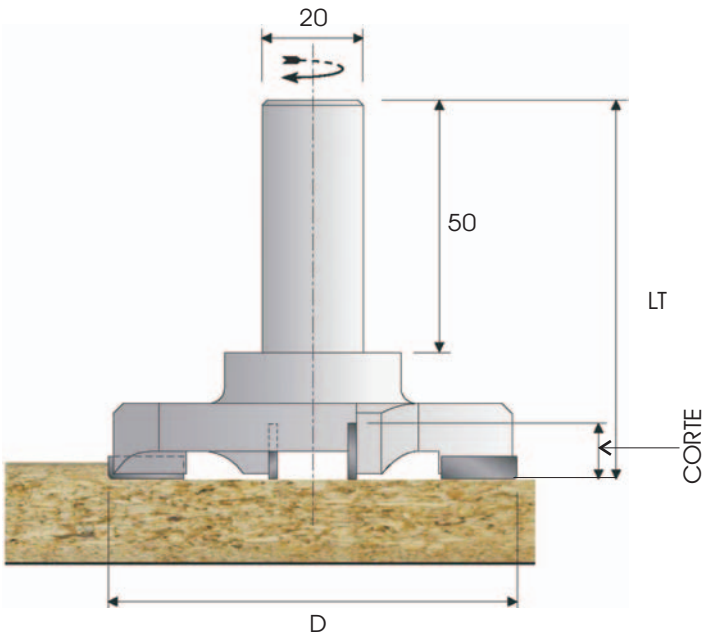

DM-18 *BROCA PARA TALADROS CIEGOS **Z-2** EN DIAMANTE PCD.*

D	LT	DERECHAS	IZQUIERDAS
5	57,5	01	02
6	57,5	03	04
7	57,5	05	06
8	57,5	07	08
9	57,5	09	10
10	57,5	11	12
12	57,5	13	14
5	70	15	16
6	70	17	18
7	70	19	20
8	70	21	22
9	70	23	24
10	70	25	26
12	70	27	28

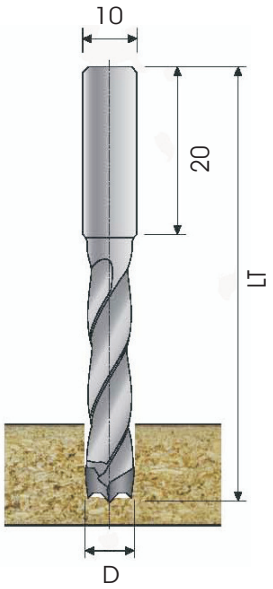

GIRO
DERECHAS / IZQUIERDAS

DM-19 *BROCA PARA TALADROS PASANTES **Z-2** EN DIAMANTE PCD.*

D	LT	DERECHAS	IZQUIERDAS
5	57,5	01	02
6	57,5	03	04
7	57,5	05	06
8	57,5	07	08
9	57,5	09	10
10	57,5	11	12
12	57,5	13	14
5	70	15	16
6	70	17	18
7	70	19	20
8	70	21	22
9	70	23	24
10	70	25	26
12	70	27	28

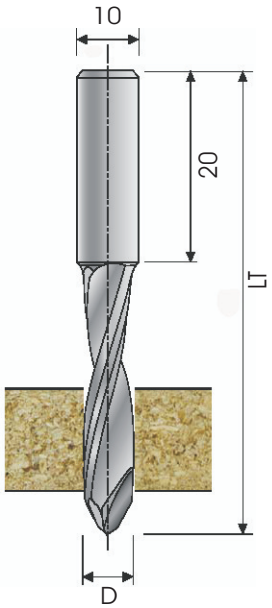

GIRO
DERECHAS / IZQUIERDAS

DM-20 *BROCA PARA BISAGRAS Z-2+2 EN DIAMANTE PCD.*

FABRICADA EN 2 CORTES + 2 PRECORTADORES + PUNTA CENTRAL EN M.D.

D	LT - 57,5 IZQUIERDAS	LT - 57,5 DERECHAS	LT - 70 IZQUIERDAS	LT - 70 DERECHAS
14	01	02	31	32
15	03	04	33	34
16	05	06	35	36
18	07	08	37	38
20	09	10	39	40
22	11	12	41	42
24	13	14	43	44
25	15	16	45	46
26	17	18	47	48
28	19	20	49	50
30	21	22	51	52
32	23	24	53	54
35	25	26	55	56
38	27	28	57	58
40	29	30	59	60

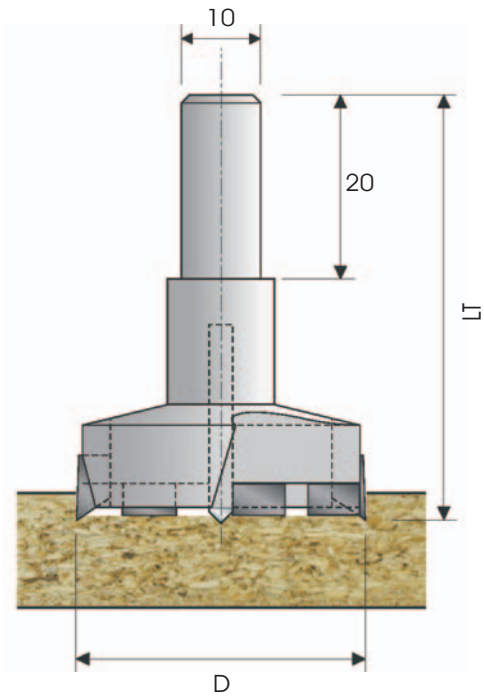

GIRO
DERECHAS / IZQUIERDAS

DM-21 *FRESA PARA GUIAS **Z-2** EN DIAMANTE PCD. **H-4.***

DIAMETRO	CORTE	LT	Z	GIRO	DIAMANTE	PRECIO
28	20	75	2	DERECHAS	H:4	01

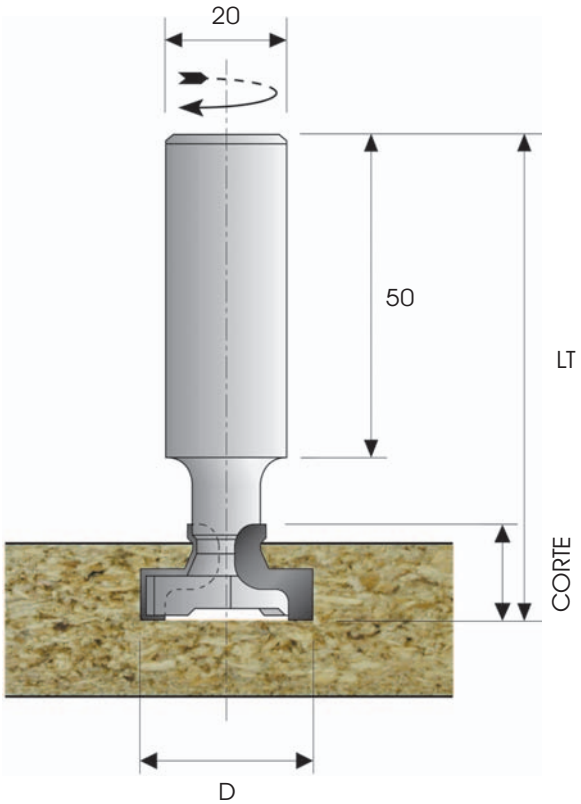

DM-22 *FRESA PARA FOLDING **Z-1+1** EN DIAMANTE PCD. **H-4.***

DIAMETRO	CORTE	LT	Z	GIRO	DIAMANTE	PRECIO
80	24	90	1 + 1	DERECHAS	H:4	01
80	32,5	95	1 + 1	DERECHAS	H:4	02

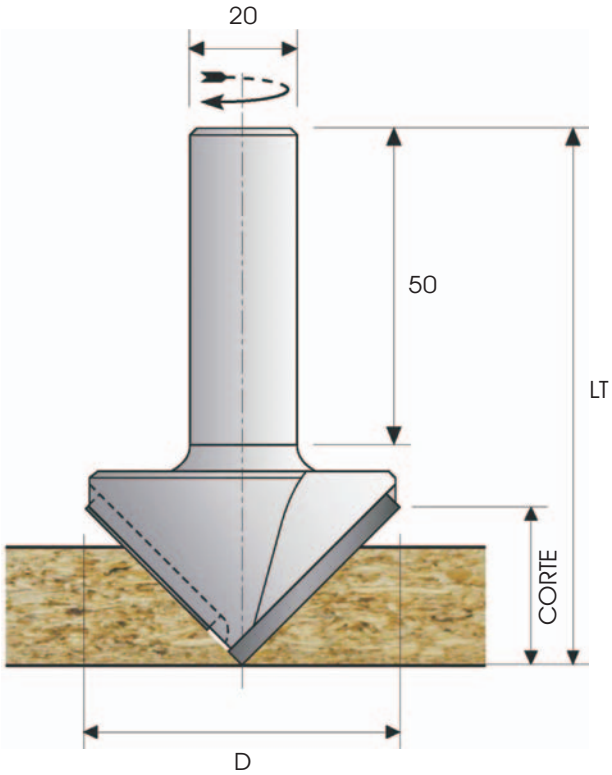

DM-23 *FRESA PARA EXPOSITORES **Z-2** EN DIAMANTE PCD.*

PUNTA PASANTE PARA LA ANILLA Y RADIO EN LOS CORTES PARA EL EXTERIOR DEL TABLERO.

TABLERO	R	D	M	PRECIO
3	1,5	20	12	01
4	2	20	12	02
5	2,5	20	12	03
6	3	20	12	04
8	4	30	12	05
10	5	30	12	06

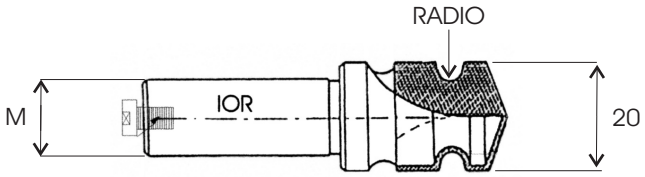

.DOS PLACAS COMPLETAS EN DIAMANTE PCD.
PARA UNA MAYOR VIDA UTIL DE LA HERRAMIENTA

DS-01 *DISCOS PARA RANURAS EN DIAMANTE PCD.* ***H-3.***

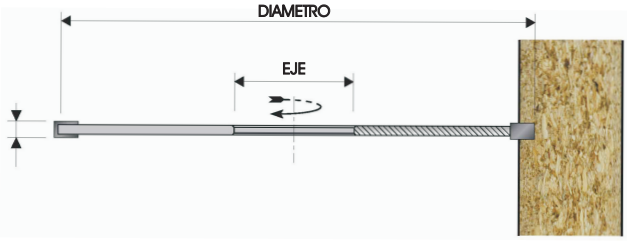

DIAMETRO	CORTE	EJE	Z	DIAMANTE	CODIGO
120	3	30 / 35 / 40	12	H:3	01
120	4	30 / 35 / 40	12	H:3	02
120	5	30 / 35 / 40	12	H:3	03
120	6	30 / 35 / 40	12	H:3	04
160	3	30 / 35 / 40	12	H:3	05
160	4	30 / 35 / 40	12	H:3	06
160	5	30 / 35 / 40	12	H:3	07
160	6	30 / 35 / 40	12	H:3	08
180	3	30 / 35 / 40	12	H:3	09
180	4	30 / 35 / 40	12	H:3	10
180	5	30 / 35 / 40	12	H:3	11
180	6	30 / 35 / 40	12	H:3	12
200	3	30 / 35 / 40	12	H:3	13
200	4	30 / 35 / 40	12	H:3	14
200	5	30 / 35 / 40	12	H:3	15
200	6	30 / 35 / 40	12	H:3	16
120	3	30 / 35 / 40	24	H:3	17
120	4	30 / 35 / 40	24	H:3	18
120	5	30 / 35 / 40	24	H:3	19
120	6	30 / 35 / 40	24	H:3	20
160	3	30 / 35 / 40	24	H:3	21
160	4	30 / 35 / 40	24	H:3	22
160	5	30 / 35 / 40	24	H:3	23
160	6	30 / 35 / 40	24	H:3	24
180	3	30 / 35 / 40	24	H:3	25
180	4	30 / 35 / 40	24	H:3	26
180	5	30 / 35 / 40	24	H:3	27
180	6	30 / 35 / 40	24	H:3	28
200	3	30 / 35 / 40	24	H:3	29
200	4	30 / 35 / 40	24	H:3	30
200	5	30 / 35 / 40	24	H:3	31
200	6	30 / 35 / 40	24	H:3	32

DS-02 *DISCOS PARA RANURAS EN DIAMANTE PCD.* ***H-6.***

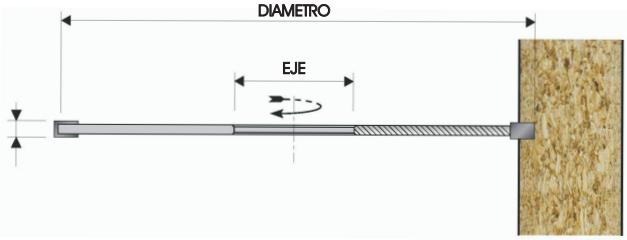

DIAMETRO	CORTE	EJE	Z	DIAMANTE	CODIGO
120	3	30 / 35 / 40	12	H:6	01
120	4	30 / 35 / 40	12	H:6	02
120	5	30 / 35 / 40	12	H:6	03
120	6	30 / 35 / 40	12	H:6	04
120	7	30 / 35 / 40	12	H:6	05
160	3	30 / 35 / 40	12	H:6	06
160	4	30 / 35 / 40	12	H:6	07
160	5	30 / 35 / 40	12	H:6	08
160	6	30 / 35 / 40	12	H:6	09
160	7	30 / 35 / 40	12	H:6	10
180	3	30 / 35 / 40	12	H:6	11
180	4	30 / 35 / 40	12	H:6	12
180	5	30 / 35 / 40	12	H:6	13
180	6	30 / 35 / 40	12	H:6	14
180	7	30 / 35 / 40	12	H:6	15
200	3	30 / 35 / 40	12	H:6	16
200	4	30 / 35 / 40	12	H:6	17
200	5	30 / 35 / 40	12	H:6	18
200	6	30 / 35 / 40	12	H:6	19
200	7	30 / 35 / 40	12	H:6	20
160	3	30 / 35 / 40	24	H:6	21
160	4	30 / 35 / 40	24	H:6	22
160	5	30 / 35 / 40	24	H:6	23
160	6	30 / 35 / 40	24	H:6	24
160	7	30 / 35 / 40	24	H:6	25
180	3	30 / 35 / 40	24	H:6	26
180	4	30 / 35 / 40	24	H:6	27
180	5	30 / 35 / 40	24	H:6	28
180	6	30 / 35 / 40	24	H:6	29
180	7	30 / 35 / 40	24	H:6	30
200	3	30 / 35 / 40	24	H:6	31
200	4	30 / 35 / 40	24	H:6	32
200	5	30 / 35 / 40	24	H:6	33
200	6	30 / 35 / 40	24	H:6	34
200	7	30 / 35 / 40	24	H:6	35

DS-03 *INCISORES CONICOS EN DIAMANTE PCD.* ***H-4*** *Y* ***H-6.***

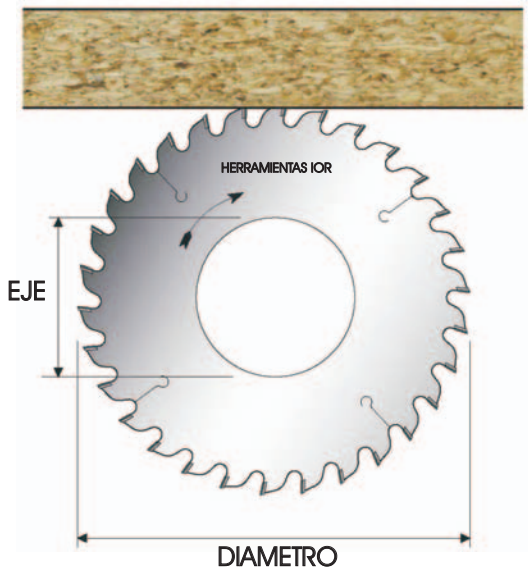

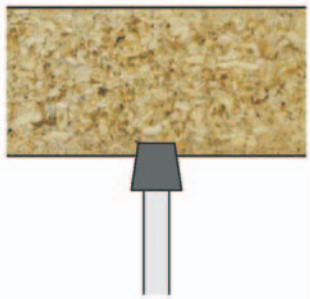

DIAMETRO	CORTE	CUERPO	EJE	Nº PLACAS	DIAMANTE	CODIGO
125	3,1 / 4,3	2,2	20	24	H:4	01
125	4,4 / 5,6	2,8	20	24	H:4	02
150	4,3 / 5,6	2,8	30	30	H:4	03
160	4,3 / 5,6	2,8	55	36	H:4	04
200	4,3 / 5,6	2,8	30 / 80	36	H:4	05
200	4,6 / 5,8	2,8	45	36	H:4	06
125	3,1 / 4,3	2,2	20	24	H:6	07
125	4,4 / 5,6	2,8	20	24	H:6	08
150	4,3 / 5,6	2,8	30	30	H:6	09
160	4,3 / 5,6	2,8	55	36	H:6	10
200	4,3 / 5,6	2,8	30 / 80	36	H:6	11
200	4,6 / 5,8	2,8	45	36	H:6	12

DS-04 *INCISORES EXTENSIBLES EN DIAMANTE PCD.* ***H-4.***

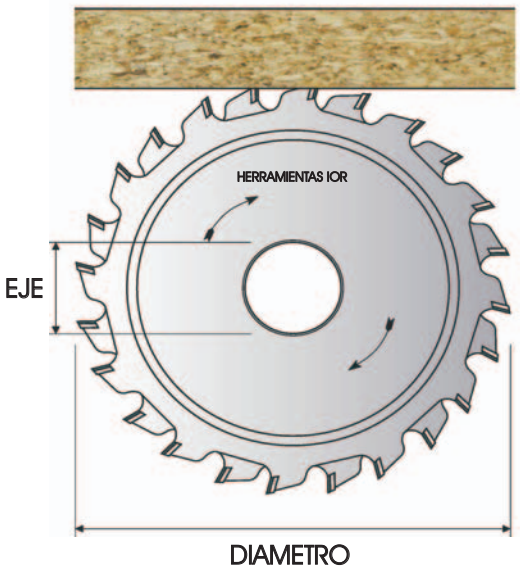

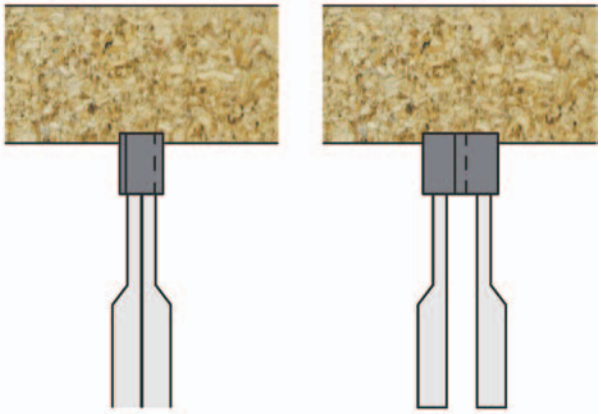

DIAMETRO	CORTE	CUERPO	EJE	Nº PLACAS	DIAMANTE	CODIGO
80	2,8 / 3,6	2,2	20	12 + 12	H:4	01
100	2,8 / 3,6	2,2	20 / 22	12 + 12	H:4	02
120	2,8 / 3,6	2,2	20 / 22	12 + 12	H:4	03
120	2,8 / 3,6	2,2	20 / 22	12 + 12	H:4	04
125	2,8 / 3,6	2,2	50 + 4	12 + 12	H:4	05

DS-05 *SIERRA SISTEMA SILENCIOSO EN DIAMANTE PCD.* ***H-3***.

TIPO ECONOMICO

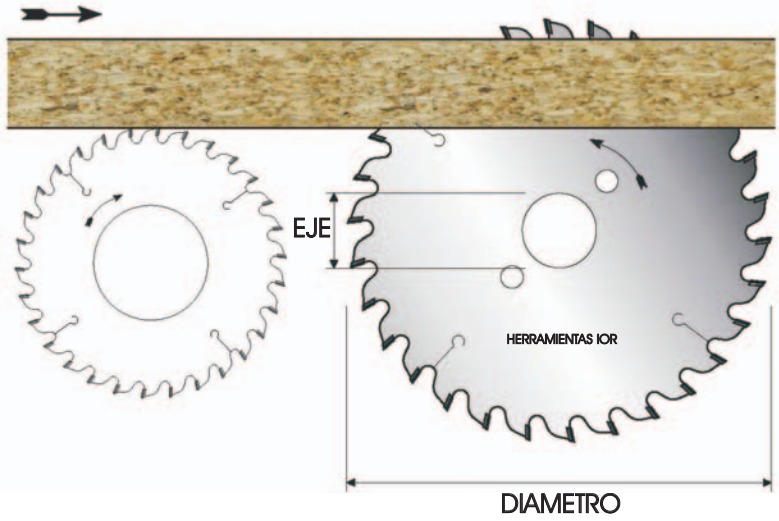

DIAMETRO	CORTE	CUERPO	EJE	Nº PLACAS	DIAMANTE	CODIGO
250	3,2	2,2	30	48	H:3	01
250	3,2	2,2	30	60	H:3	02
300	3,2	2,2	30	48	H:3	03
300	3,2	2,2	30	60	H:3	04
300	3,2	2,2	30	72	H:3	05
300	3,2	2,2	30	96	H:3	06
350	3,5	2,5	30	54	H:3	07
350	3,5	2,5	30	72	H:3	08
350	3,5	2,5	30	84	H:3	09

FORMA: 1 - TODAS LAS PLACAS EN FORMA TRAPECIO FORMA: 2 - PLACAS EN TRAPECIO-PLANO

FORMA : 3 - PLACAS EN ALTERNO

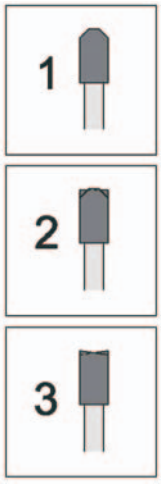

DS-06 *SIERRA SISTEMA SILENCIOSO EN DIAMANTE PCD.* ***H-4***.

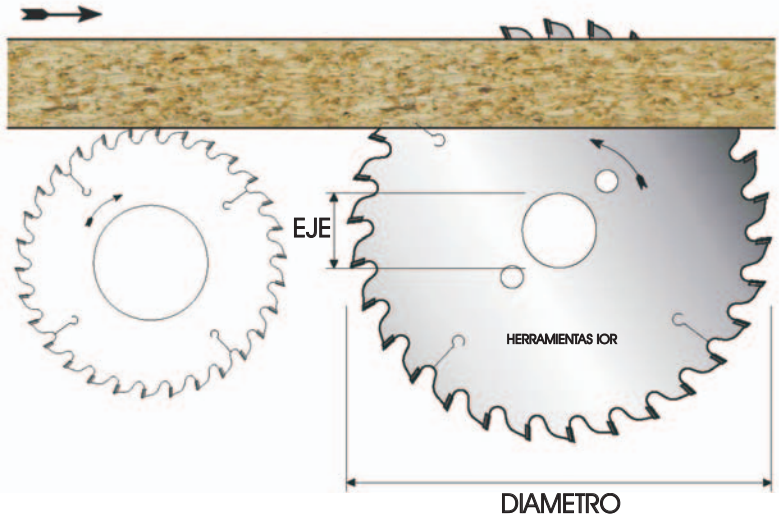

DIAMETRO	CORTE	CUERPO	EJE	Nº PLACAS	DIAMANTE	CODIGO
250	3,2	2,2	30	48	H:4	01
250	3,2	2,2	30	60	H:4	02
300	3,2	2,2	30	48	H:4	03
300	3,2	2,2	30	60	H:4	04
300	3,2	2,2	30	72	H:4	05
300	3,2	2,2	30	96	H:4	06
350	3,5	2,5	30	54	H:4	07
350	3,5	2,5	30	72	H:4	08
350	3,5	2,5	30	84	H:4	09

FORMA: 1 - TODAS LAS PLACAS EN FORMA TRAPECIO FORMA: 2 - PLACAS EN TRAPECIO-PLANO

FORMA : 3 - PLACAS EN ALTERNO

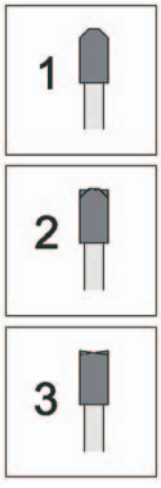

DS-07 *SIERRA SISTEMA SILENCIOSO EN DIAMANTE PCD.* ***H-6.***

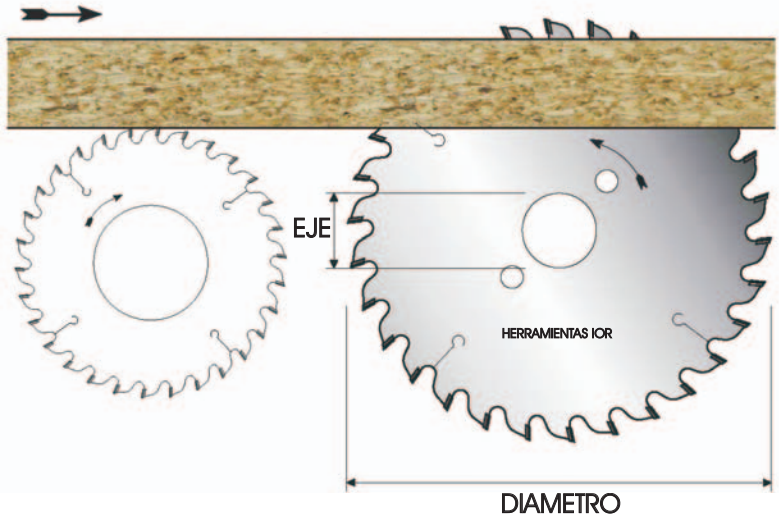

DIAMETRO	CORTE	CUERPO	EJE	Nº PLACAS	DIAMANTE	CODIGO
250	3,2	2,2	30	48	H:6	01
250	3,2	2,2	30	60	H:6	02
300	3,2	2,2	30	48	H:6	03
300	3,2	2,2	30	60	H:6	04
300	3,2	2,2	30	72	H:6	05
300	3,2	2,2	30	96	H:6	06
350	3,5	2,5	30	54	H:6	07
350	3,5	2,5	30	72	H:6	08
350	3,5	2,5	30	84	H:6	09

FORMA: 1 - TODAS LAS PLACAS EN FORMA TRAPECIO FORMA: 2 - PLACAS EN TRAPECIO-PLANO

FORMA : 3 - PLACAS EN ALTERNO

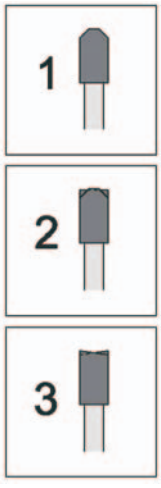

DS-08 *INCISORES DER. / IZQ. EN DIAMANTE PCD.* ***H-4.***

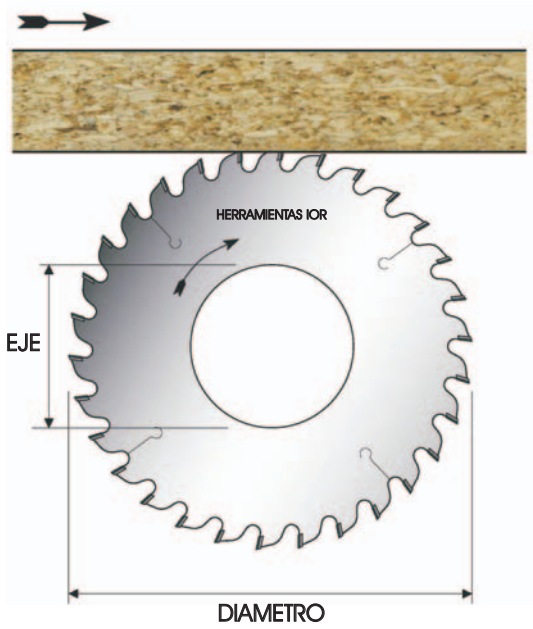

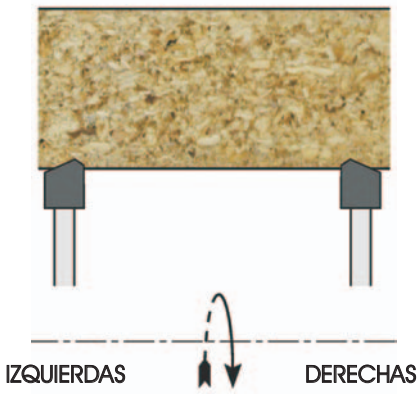

DIAMETRO	CORTE	CUERPO	EJE	Nº PLACAS	DIAMANTE	CODIGO IZQUIERDAS	CODIGO DERECHAS
125	3,4	2,2	20 / 30	24	H:4	01	02
125	3,4	2,2	20 / 30	30	H:4	03	04
150	3,2	2,2	40 / 55 / 60	30	H:4	05	06
150	3,2	2,2	40 / 55 / 60	36	H:4	07	08
180	3,2	2,2	40 / 55 / 60	30	H:4	09	10
180	3,2	2,2	40 / 55 / 60	36	H:4	11	12
200	3,2	2,2	40 / 55 / 60	36	H:4	13	14
200	3,2	2,2	40 / 55 / 60	48	H:4	15	16

DS-09 *INCISORES DER. / IZQ. EN DIAMANTE PCD.* ***H-6.***

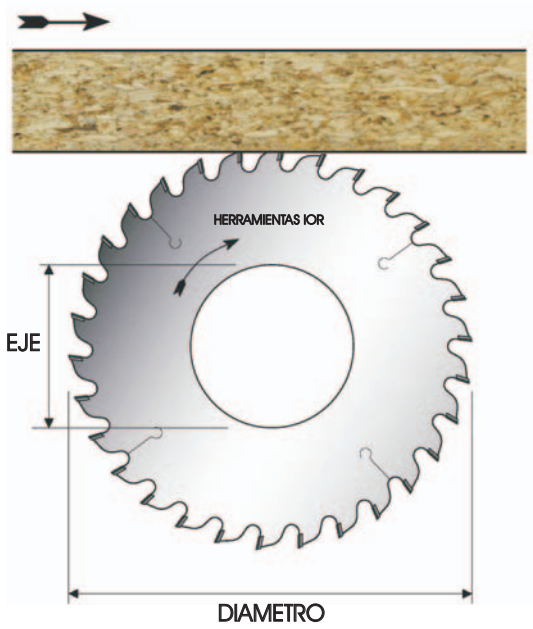

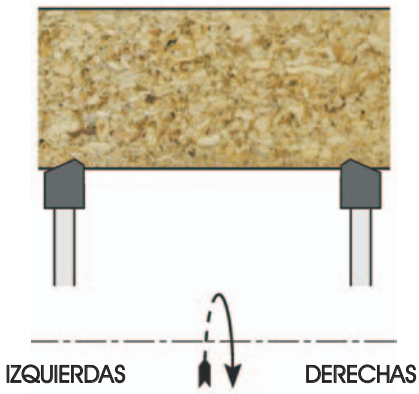

DIAMETRO	CORTE	CUERPO	EJE	Nº PLACAS	DIAMANTE	CODIGO IZQUIERDAS	CODIGO DERECHAS
125	3,4	2,2	20 / 30	24	H:6	01	02
125	3,4	2,2	20 / 30	30	H:6	03	04
150	3,2	2,2	40 / 55 / 60	30	H:6	05	06
150	3,2	2,2	40 / 55 / 60	36	H:6	07	08
180	3,2	2,2	40 / 55 / 60	30	H:6	09	10
180	3,2	2,2	40 / 55 / 60	36	H:6	11	12
200	3,2	2,2	40 / 55 / 60	36	H:6	13	14
200	3,2	2,2	40 / 55 / 60	48	H:6	15	16

DS-10 *SIERRA EN DIAMANTE PCD. PARA SECCIONADORAS.* ***H-4.***

SISTEMA SILENCIOSO

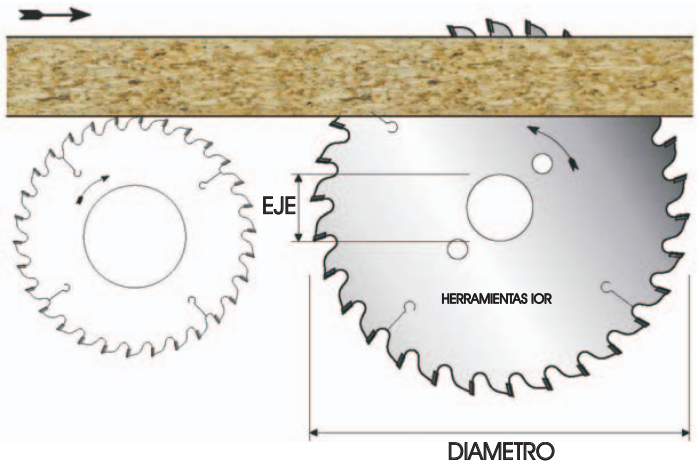

DIAMETRO	CORTE	CUERPO	EJE	Nº PLACAS	DIAMANTE	CODIGO
300	4,4	3,2	S/P	60	H:4	01
350	4,4	3,2	S/P	54	H:4	02
350	4,4	3,2	S/P	72	H:4	03
400	4,4	3,5	S/P	36	H:4	04
400	4,4	3,5	S/P	60	H:4	05
400	4,4	3,5	S/P	72	H:4	06
420	4,4	3,5	S/P	48	H:4	07
420	4,4	3,5	S/P	60	H:4	08
420	4,4	3,5	S/P	72	H:4	09
430	4,4	3,5	S/P	60	H:4	10
430	4,4	3,5	S/P	72	H:4	11
450	4,6	3,5	S/P	48	H:4	12
450	4,6	3,5	S/P	60	H:4	13
450	4,6	3,5	S/P	72	H:4	14
500	5,2	4	S/P	54	H:4	15
500	5,2	4	S/P	72	H:4	16
550	5,2	4	S/P	54	H:4	17
550	5,2	4	S/P	72	H:4	18
565	5,4	4	S/P	60	H:4	19
565	5,4	4	S/P	72	H:4	20

FORMA: 1 - TODAS LAS PLACAS EN FORMA TRAPECIO

FORMA: 2 - PLACAS EN TRAPECIO-PLANO

FORMA : 3 - PLACAS EN ALTERNO

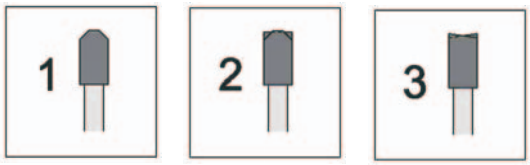

DS-11 *SIERRA EN DIAMANTE PCD. PARA SECCIONADORAS.* ***H-6.***

SISTEMA SILENCIOSO

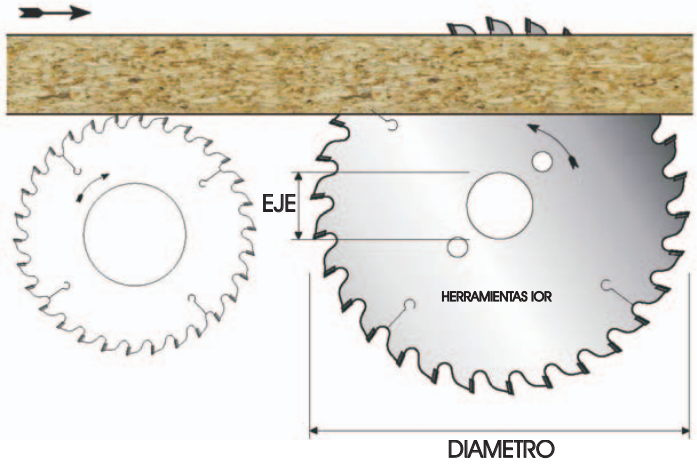

DIAMETRO	CORTE	CUERPO	EJE	Nº PLACAS	DIAMANTE	CODIGO
300	4,4	3,2	S/P	60	H:6	01
350	4,4	3,2	S/P	54	H:6	02
350	4,4	3,2	S/P	72	H:6	03
400	4,4	3,5	S/P	36	H:6	04
400	4,4	3,5	S/P	60	H:6	05
400	4,4	3,5	S/P	72	H:6	06
420	4,4	3,5	S/P	48	H:6	07
420	4,4	3,5	S/P	60	H:6	08
420	4,4	3,5	S/P	72	H:6	09
430	4,4	3,5	S/P	60	H:6	10
430	4,4	3,5	S/P	72	H:6	11
450	4,6	3,5	S/P	48	H:6	12
450	4,6	3,5	S/P	60	H:6	13
450	4,6	3,5	S/P	72	H:6	14
500	5,2	4	S/P	54	H:6	15
500	5,2	4	S/P	72	H:6	16
550	5,2	4	S/P	54	H:6	17
550	5,2	4	S/P	72	H:6	18
565	5,4	4	S/P	60	H:6	19
565	5,4	4	S/P	72	H:6	20
600	5,8	4	S/P	60	H:6	21
600	5,8	4	S/P	72	H:6	22
600	5,8	4	S/P	84	H:6	23

FORMA: 1 - TODAS LAS PLACAS EN FORMA TRAPECIO
FORMA: 2 - PLACAS EN TRAPECIO-PLANO
FORMA : 3 - PLACAS EN ALTERNO

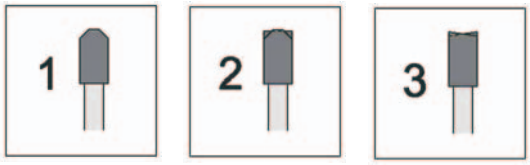

DS-12 *SIERRAS EN DIAMANTE PCD. PARA TRITURADORES* ***H-4.***

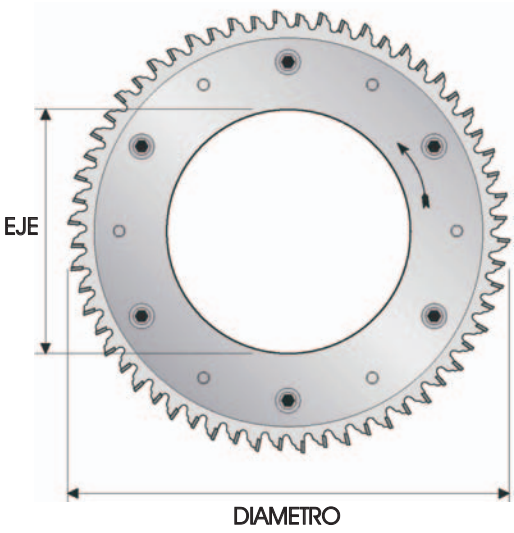

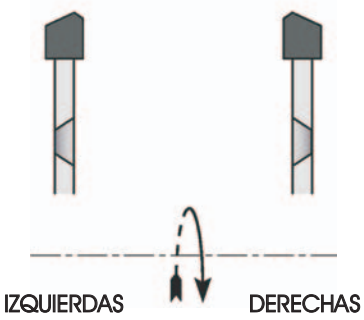

DIAMETRO	CORTE	CUERPO	EJE	Nº PLACAS	DIAMANTE	CODIGO IZQUIERDAS	CODIGO DERECHAS
220	4,2	3,2	160	48	H:4	01	02
250	4,2	3,2	160	36	H:4	03	04
250	4,2	3,2	160	48	H:4	05	06
250	4,2	3,2	160	54	H:4	07	08
255	4,2	3,2	160	48	H:4	09	10
255	4,2	3,2	160	54	H:4	11	12

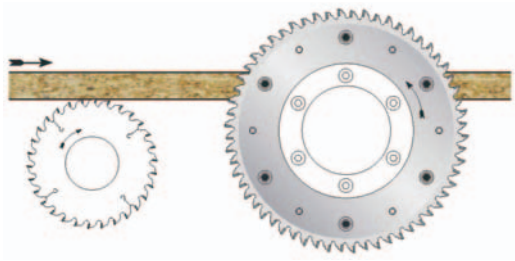

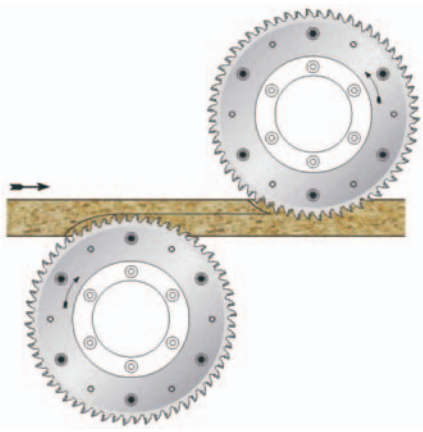

DS-13 *SIERRAS EN DIAMANTE PCD. PARA TRITURADORES* ***H-6.***

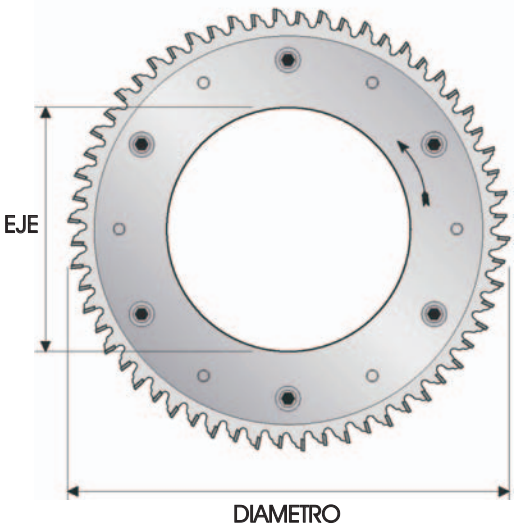

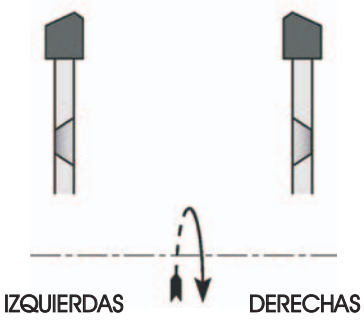

DIAMETRO	CORTE	CUERPO	EJE	Nº PLACAS	DIAMANTE	CODIGO IZQUIERDAS	CODIGO DERECHAS
220	4,2	3,2	160	48	H:6	01	02
250	4,2	3,2	160	36	H:6	03	04
250	4,2	3,2	160	48	H:6	05	06
250	4,2	3,2	160	54	H:6	07	08
255	4,2	3,2	160	48	H:6	09	10
255	4,2	3,2	160	54	H:6	11	12

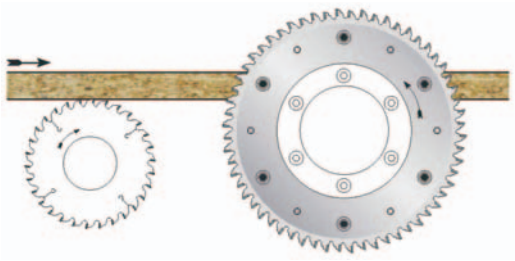

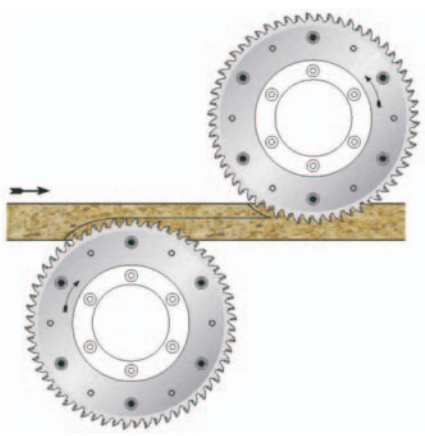

HERRAMIENTAS IOR

C/ SAN MARTIN Nº5 - POL.IND.BOBALAR
46970-ALAQUAS (VALENCIA)
TLF: 0034- 96 151 01 41 - FAX: 0034- 96 151 63 71
Web: www.herramientasior.com
E-mail: info@herramientasior.com

FABRICACION, RECTIFICADO Y AFILADO DE HERRAMIENTAS DE PRECISION PARA TRABAJAR LA MADERA

PROFESIONALIDAD, CALIDAD Y SERVICIO

FRESAS STANDARD Y ESPECIALES.

SIERRAS CIRCULARES.

BROCAS Y FRESAS CON MANGO.

CABEZALES STANDARD Y ESPECIALES

CUCHILLAS M.D.I. STANDARD Y ESPECIALES

CUCHILLAS PARA CEPILLAR.

PORTABROCAS, PORTAHERRAMIENTAS.

PORTAPINZAS, PINZAS

EJES PORTAFRESAS STANDARD Y ESPECIALES

HERRAMIENTAS EN M.D. / M.D.I. / H.S.S. / DIAMANTE P.C.D.